reddot winner 2024

CREALITY

Create reality, achieve dreams

Quick Installation Guide

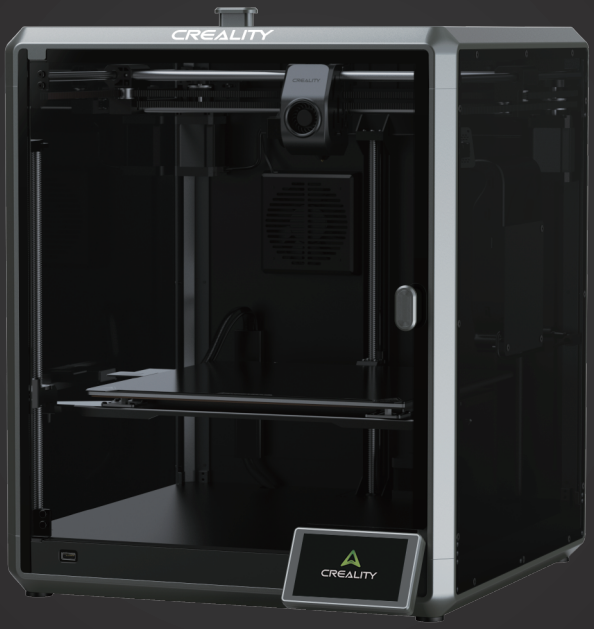

EN | ES | DE | FR | Pyc. | PT-BR | IT | TR | JP | KR | CN

K1 Max 2025

V1.6

Dear Users

Thank you for choosing Creality products. This quick guide introduces the steps for unboxing, installation, and debugging. Please read it carefully before use.

For more detailed instructions, unboxing videos, and after-sales service tutorials, please visit the Creality Wiki platform.

The Creality team is always ready to provide you with quality service. If you encounter any problems during use, please contact us through the phone number and email provided at the end of this quick guide.

Bought a product but don't know how to use it? Don't worry, all your confusions will be resolved!

https://wiki.creality.com

- Comprehensive understanding of the new product, immersive exploration of its features.
- Detailed operation guides to help you get started effortlessly.
- Professional after-sales support platform offering efficient solutions.

Creality official Wiki

Creality Cloud – Your 3D Printing Universe Awaits! Discover the all-in-one 3D printing platform designed for all enthusiasts.

https://www.crealitycloud.com

- Access a vast library of high-quality models.
- Built-in cloud slicing and Print Settings make printing easier than ever.
- Control remotely and print with just one click, anytime, anywhere.

Creality Cloud App

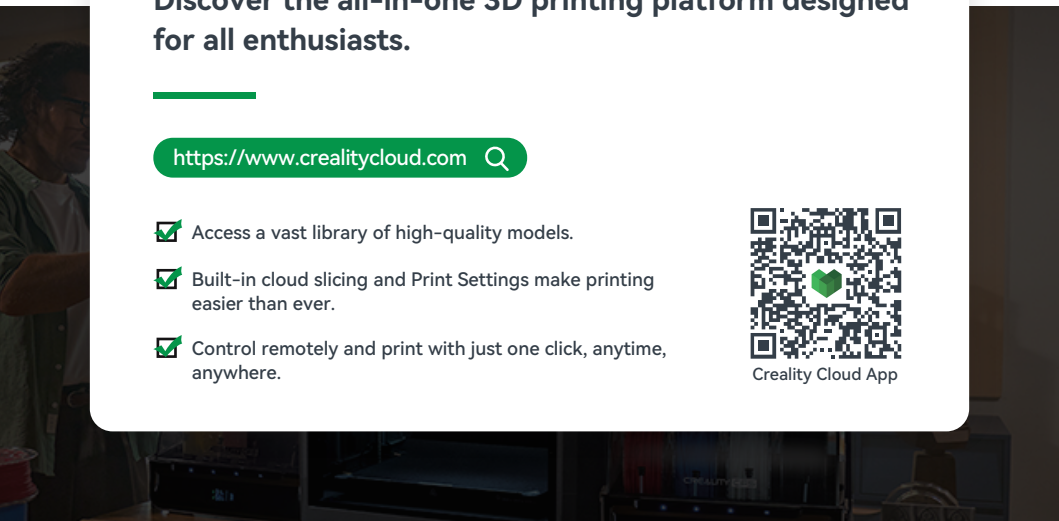

1. Unboxing

Take the packing cotton and tools in the order as shown in figure.

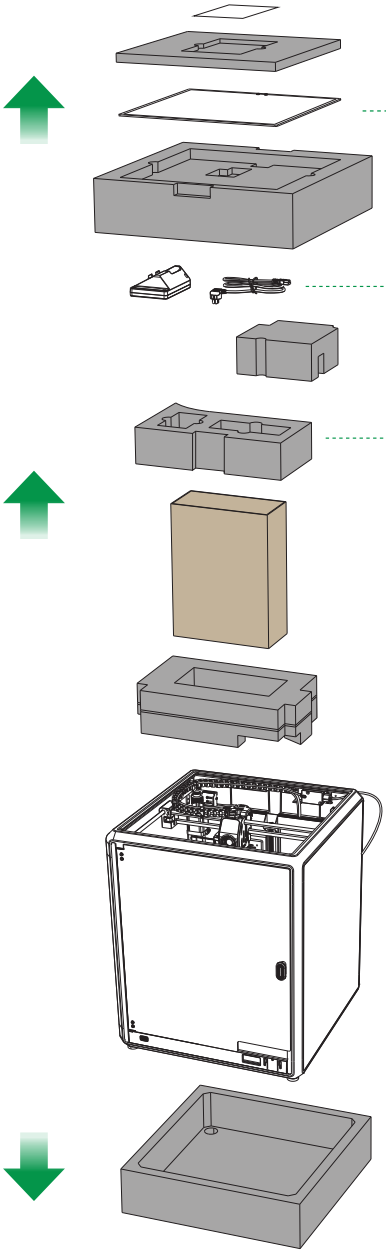

❶

Handle the top cover with care.
(the glass is fragile)

❷

Take the touch screen and Power Cable.

❸

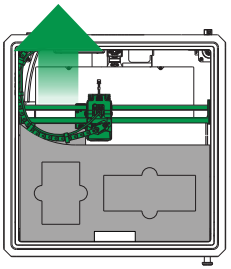

Move the Extruder to one side in the direction indicated by the arrow and take the grey foam as shown in the figure.

❹

❺

2. Install the Product

① connect the touch screen to the flat cable extended from the base according to Figure A. Then snap the touch screen into the slot in the baseplate, as shown in Figure B. (The direction is as shown in the figure; otherwise, the screen interface may be damaged.)

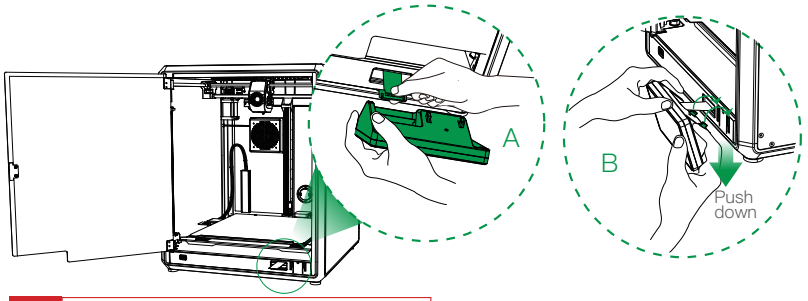

Caution:

- Do not power up the machine while you are connecting or disconnecting the touch screen.
- The flexible flat cable of the base is pulled lightly and broken carefully.

② A: Connection and power on.
B: Install the material barrel.

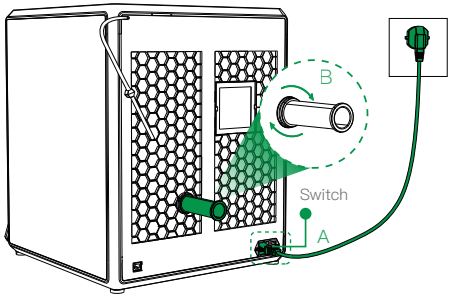

③ Load filaments.
(Insert the filaments into the deepest part of Teflon tube until it cannot be moved.)

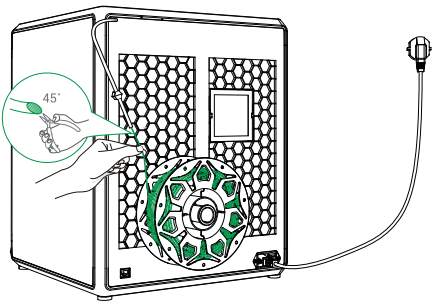

④ Install the top cover.(Put the top cover gently on the top of the machine.)

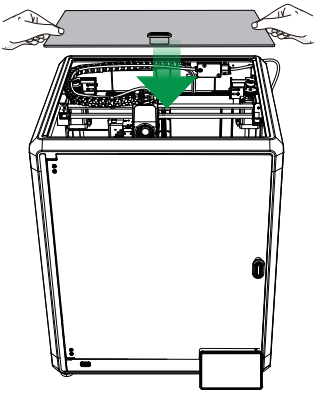

Caution:

1. When printing low-temperature filaments such as PLA and flexible filaments, remove the clear top cover if the room temperature exceeds 30°C.
2. When printing high melting-point filaments such as non-PLA and non-flexible filaments, be sure to keep the forming chamber temperature with the clear top cover closed to avoid cracking of the mould.

2. Install the Product

⑤ Select a language and click “Next”, Remove three screws a, b and c according to position indicated by the yellow arrow. click “Next” on the screen.

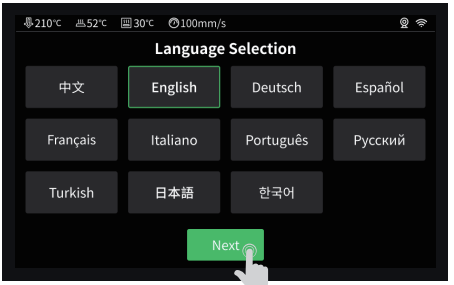

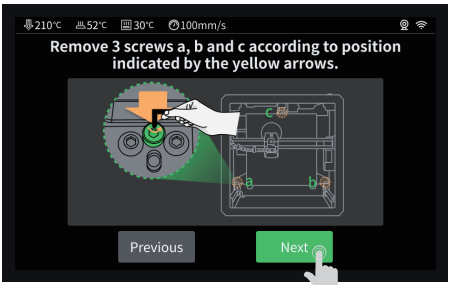

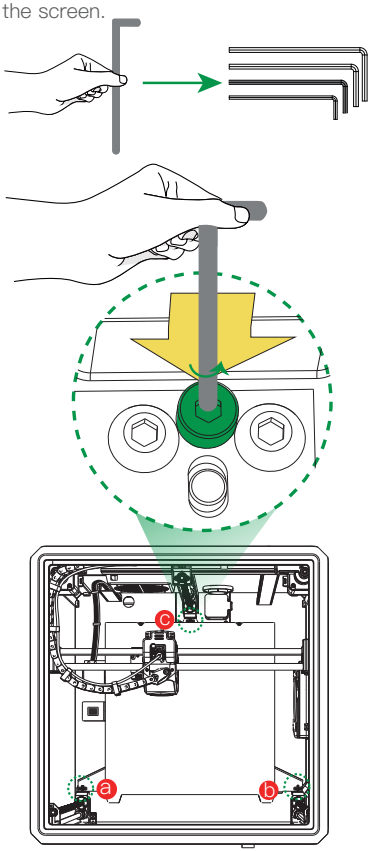

⑥ Keep the green cube in the figure clean of debris and then click “Next”.

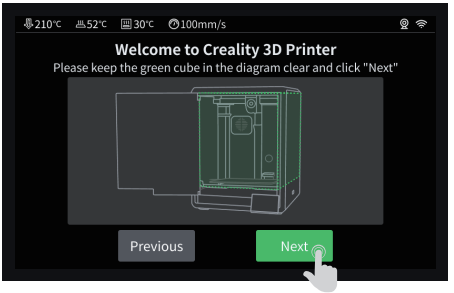

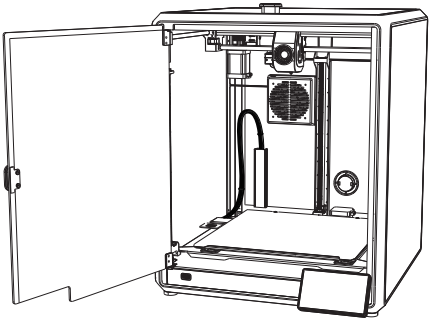

3. Device Specifications

Basic Parameters	
Product Model	K1 Max 2025
Dimensions	435*462*526mm
Max. Build Dimensions	300*300*300mm
Print Technology	FDM
Rated Voltage	100–240V~, 50/60Hz
Rated Power	1000W
Ambient temperature	10℃–30℃ / 50°F–86°F
Extruder	Sprite Direct Drive
Supported Filament	PLA/ABS/Carbon/PETG/PET/TPU95A
Max. Nozzle Temperature	300℃
Screen	4.3 inch touch screen
Printing Method	USB Flash Disk/LAN Printing/Creality Cloud Printing
Connection	USB flash disk/WIFI/Ethernet
Power Loss Recovery	Yes
Filament Detection	Yes
Auto leveling	Yes
Camera	Yes
AI LiDAR	Yes

Tip: For the device manual and unboxing instruction video, please refer to the information in the USB flash disk provided together with the device or our official website link: https://www.creality.com/download.

Queridos Usuarios

Gracias por elegir productos Creality. Esta guía rápida presenta los pasos para el desempaquetado, instalación y depuración. Por favor, léala detenidamente antes de su uso.

Para obtener instrucciones más detalladas, videos de desempaquetado y tutoriales de servicio postventa, visite la plataforma Creality Wiki.

El equipo de Creality siempre está listo para ofrecerle un servicio de calidad. Si encuentra algún problema durante el uso, contáctenos a través del número de teléfono y correo electrónico provistos al final de esta guía rápida.

¿Compró un producto pero no sabe cómo usarlo? ¡No se preocupe, todas sus dudas se resolverán!

https://wiki.creality.com

- Comprenda el nuevo producto de manera integral, explore sus características de manera inmersiva.
- Guías de operación detalladas para ayudarle a comenzar sin esfuerzo.
- Plataforma profesional de soporte postventa que ofrece soluciones eficientes.

Creality Wiki oficial

Creality Cloud – ¡Tu Universo de Impresión 3D te Espera! Descubra la plataforma todo en uno de impresión 3D diseñada para todos los entusiastas.

https://www.crealitycloud.com

- Accede a una vasta biblioteca de modelos de alta calidad.
- La segmentación en la nube y las configuraciones de impresión integradas hacen que imprimir sea más fácil que nunca.
- Control remoto e impresión con un solo clic, en cualquier momento y lugar.

Creality Cloud App



1. Desempaque

Saque el algodón del embalaje y las herramientas, en el orden que muestra la figura.

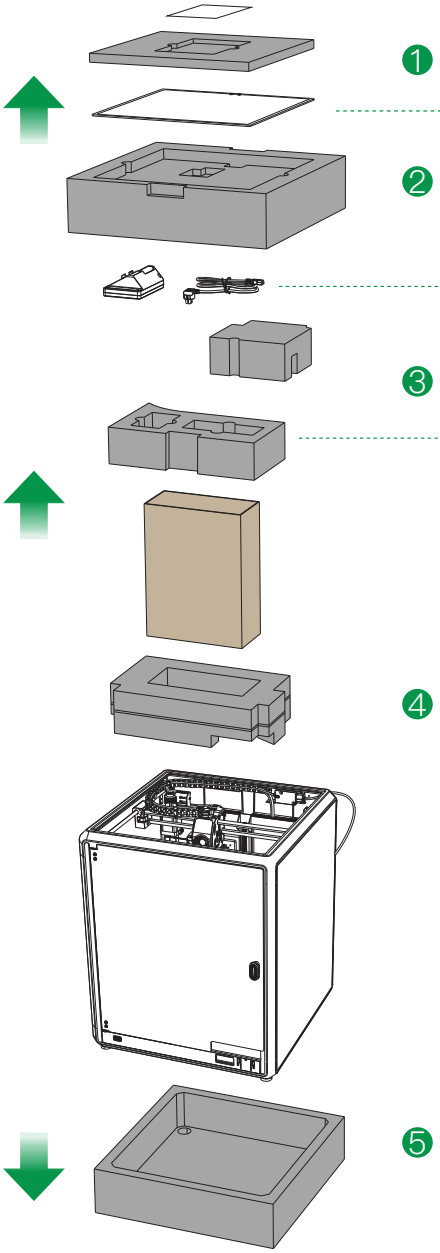

❶

Manipule con cuidado la cubierta superior. (El vidrio es frágil)

❷

Toque la pantalla táctil y el cable de energía.

❸

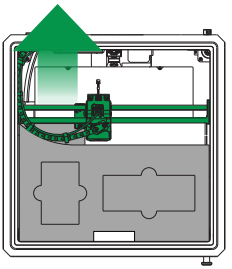

Mueva a un lado la cadena en la dirección que indica la flecha; Para finalizar, coja la espuma gris tal y como se muestra.

❹

❺

2. Instale el producto

① Saque la pantalla táctil de la caja de herramientas y conecte la pantalla táctil al cable plano, extendido desde la base, según la Figura A. Luego fije la pantalla táctil en la ranura de la placa base, como se muestra en la Figura B. (La dirección es como se muestra en la imagen; de lo contrario, es posible que esté dañada la interfaz de la pantalla.)

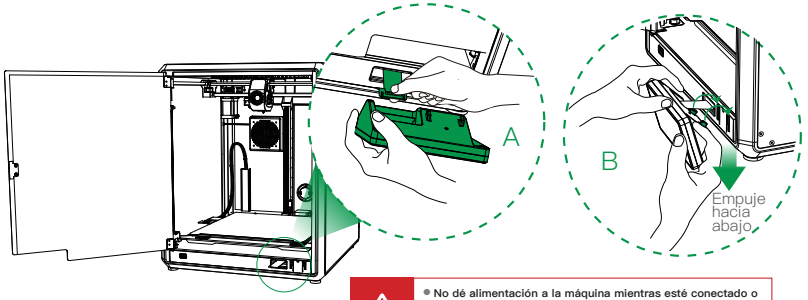

Precaución:
- No dé alimentación a la máquina mientras esté conectado o desconectando la pantalla táctil.
- Se tira ligeramente y se rompe con cuidado el cable plano flexible de la base.

② A: Conexión y encendido.
B: Instale el cilindro de material.

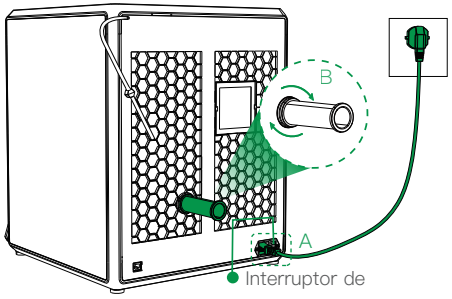

③ Cargue los filamentos.(Coloque los filamentos dentro de la parte más profunda del tubo de teflón hasta que no se lo pueda quitar.)

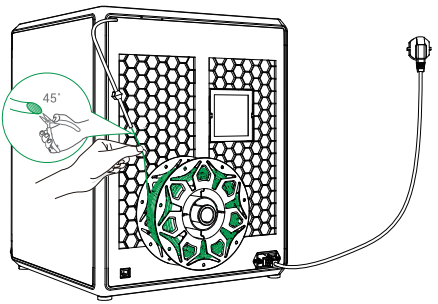

④ Instale la cubierta superior.
(coloque con cuidado la cubierta superior encima de la máquina.)

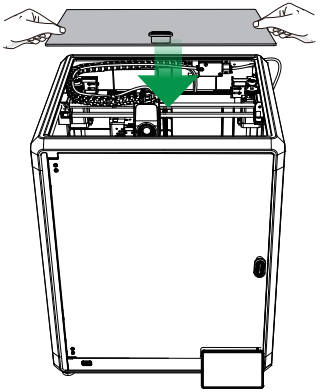

Precaución:

1. Al imprimir filamentos de baja temperatura como ser de PLA y filamentos flexibles, quite la cubierta superior transparente si la temperatura ambiente supera los 30°C.
2. Al imprimir filamentos de alto punto de fusión como los filamentos que no son de PLA ni flexibles, asegúrese de mantener la temperatura de la cámara de formación con la cubierta superior transparente cerrada para evitar que se rompa el molde.

2. Instale el producto

⑤ Seleccione un idioma y haga clic en “Siguiente”; Retire los tres tornillos a, b y c según la posición que indica la flecha amarilla.posteriormente, haga clic en “Siguiente”.





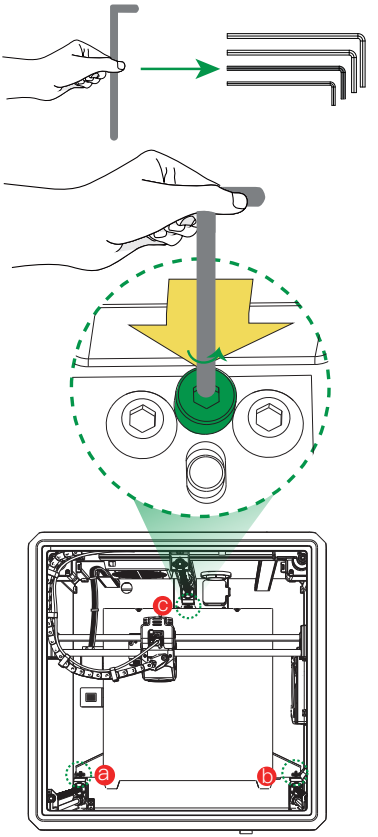

⑥ Mantenga el cubo verde del diagrama libre de resiudos y haga clic en “Siguiente”.

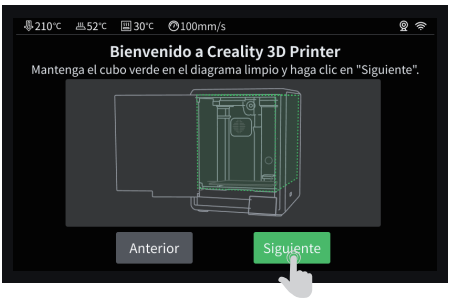

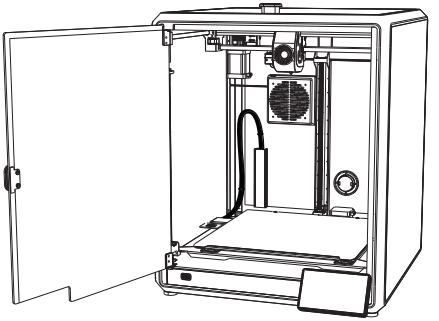

3. Especificaciones del dispositivo

Parámetros básicos	
Modelo de producto	K1 Max 2025
Dimensiones	435*462*526mm
Dimensiones de construcción máx.	300*300*300mm
Tecnología de impresión	FDM
Tensión nominal	100–240V~, 50/60Hz
Potencia nominal	1000W
Temperatura ambiente	10℃–30℃ / 50°F–86°F
Extrusor	Accionamiento directo sprite
Filamento soportado	PLA/ABS/Carbon/PETG/PET/TPU95A
Temperatura máx. de la boquilla	300℃
Pantalla	Pantalla táctil de 4,3 pulgadas
Método de impresión	Unidad de almacenamiento USB/Impresión LAN /Creality Cloud en línea
Conexión	Unidad de almacenamiento USB/Wi-Fi/Ethernet
Recuperación de la pérdida de energía	Sí
Detección de filamento	Sí
Nivelación automática	Sí
Cámara en vivo incorporada	Sí
AI LiDAR	Sí

Consejo: Para ver el manual del dispositivo y el vídeo de instrucciones de desembalaje, consulte la información en la unidad de almacenamiento USB proporcionado junto con el dispositivo o el enlace de nuestro sitio oficial: https://www.creality.com/download.

Sehr geehrte **Benutzer**

Vielen Dank, dass Sie sich für Creality-Produkte entschieden haben. Diese schnelle Anleitung stellt die Schritte zum Auspacken, zur Installation und zur Fehlerbehebung vor. Bitte lesen Sie sie vor der Benutzung sorgfältig durch.

Für detailliertere Anweisungen, Auspackvideos und Anleitungen zum Kundendienst besuchen Sie bitte die Creality Wiki-Plattform.

Das Creality-Team steht Ihnen jederzeit bereit, um Ihnen qualitativ hochwertigen Service zu bieten. Wenn Sie während der Nutzung auf Probleme stoßen, kontaktieren Sie uns bitte über die am Ende dieser Schnellstartanleitung bereitgestellte Telefonnummer und E-Mail-Adresse.

Ein Produkt gekauft, aber wissen nicht, wie man es benutzt?
Keine Sorge, alle Ihre Unsicherheiten werden gelöst!

https://wiki.creality.com

- Umfassendes Verständnis des neuen Produkts, eintauchen in seine Funktionen.
- Detaillierte Bedienungsanleitungen, die Ihnen den Einstieg mühelos erleichtern.
- Professionelle Kundendienstplattform bietet effiziente Lösungen.

Offizielles Creality Wiki

Creality Cloud – Ihr 3D-Druck-Universum erwartet Sie! Entdecken Sie die All-in-One-3D-Druckplattform für alle Enthusiasten.

https://www.crealitycloud.com

- reifen Sie auf eine riesige Bibliothek hochwertiger Modelle zu.
- Integriertes Cloud-Slicing und Druckeinstellungen machen das Drucken einfacher als je zuvor.
- Steuern Sie aus der Ferne und drucken Sie mit nur einem Klick, jederzeit und überall.

Creality Cloud App

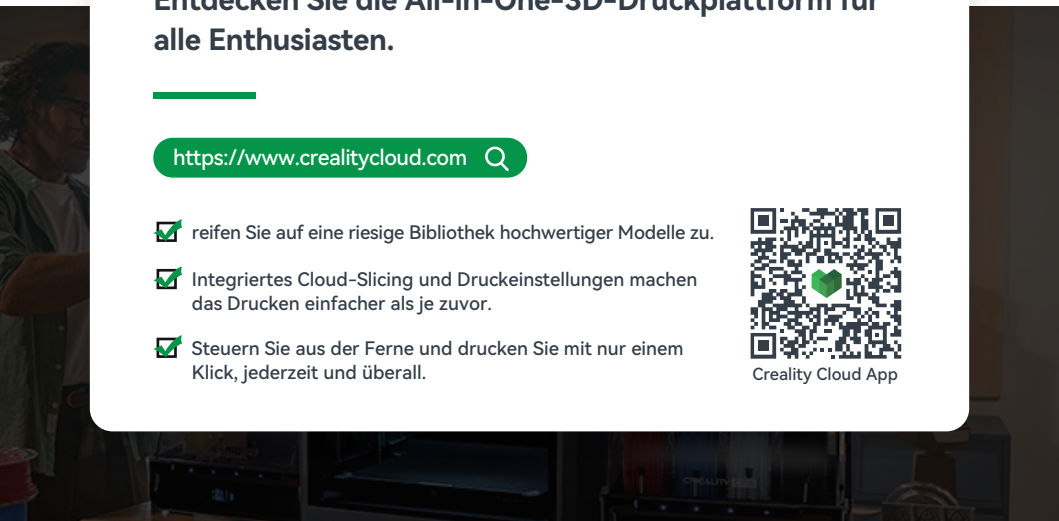

1. Auspacken

Nehmen Sie die Verpackung und das Werkzeug in der in der Abbildung gezeigten Reihenfolge an sich.

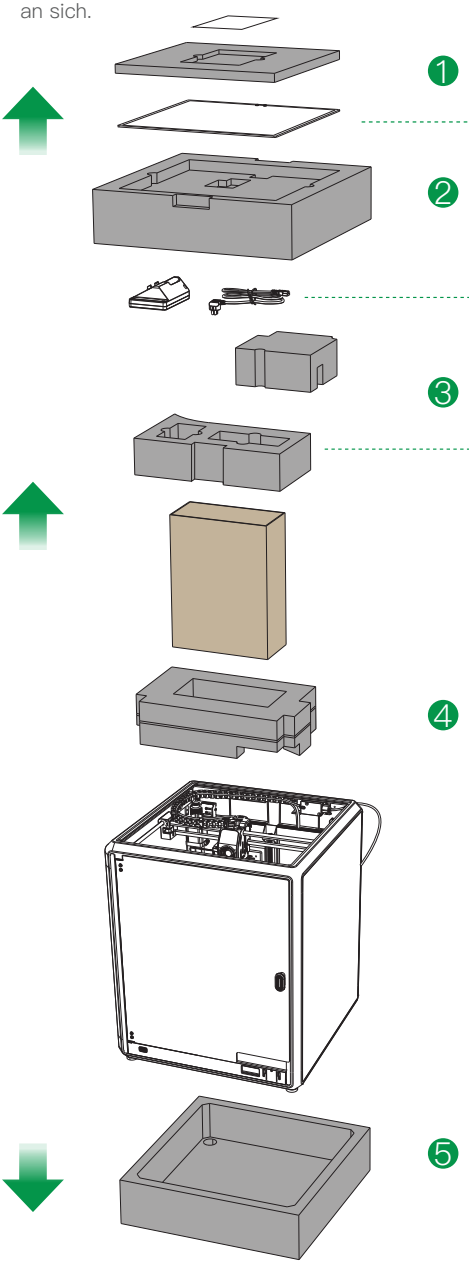

❶ Behandeln Sie die obere Abdeckung mit Vorsicht. (Das Glas ist zerbrechlich)

❷ Nehmen Sie den Touchscreen und das Stromkabel.

❸

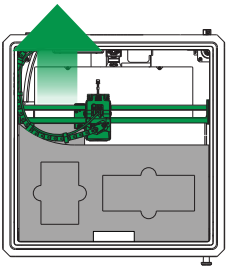

Die Kette in Pfeilrichtung zur Seite schieben; Schließlich den grauen Schaumstoff wie abgebildet entnehmen.

❹

❺

2. Produkt einbauen

① Nehmen Sie den Touchscreen aus dem Werkzeugkasten und schließen Sie ihn an das Flachbandkabel an, das aus der Grundplatte herausgeführt ist, siehe Abbildung A. Rasten Sie dann den Touchscreen in den Steckplatz der Grundplatte ein, siehe Abbildung B. (Die Richtung entspricht der Abbildung; andernfalls kann die Bildschirmoberfläche beschädigt werden.)

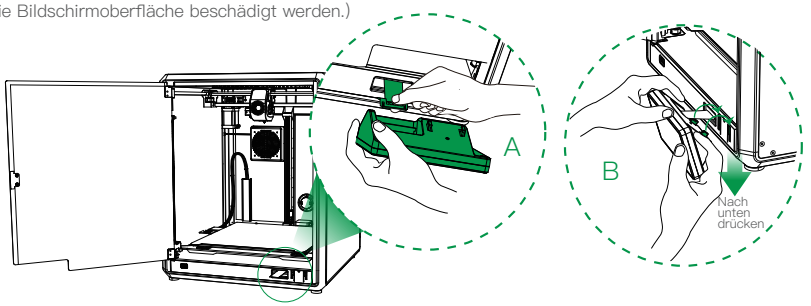

Vorsicht:
- **Schalten Sie das Gerät nicht ein, während Sie den Touchscreen anschließen oder trennen.**
- **Ziehen Sie das flexible Flachkabel des Sockels leicht an und entfernen Sie es vorsichtig.**

② A: Gerät anschließen und einschalten.
B: Installieren Sie den Materialzylinder.

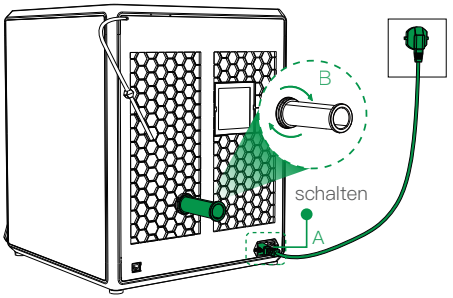

③ Legen Sie Filamente ein.(Stecken Sie die Filamente in den tiefsten Teil der Teflonröhre, bis sie sich nicht mehr bewegen können.)

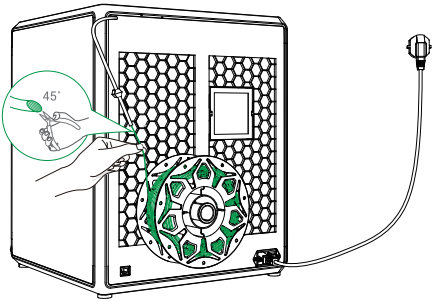

④ Installieren Sie die obere Abdeckung.
(Legen Sie die Abdeckung vorsichtig auf die Oberseite der Maschine.)

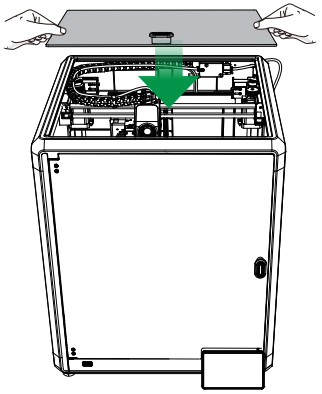

Vorsicht:

1. Beim Drucken von Filamenten mit niedrigem Schmelzpunkt, wie z.B. PLA und flexiblen Filamenten, entfernen Sie die klare obere Abdeckung, wenn die Raumtemperatur 30˚C übersteigt.
2. Achten Sie beim Drucken von Filamenten mit hohem Schmelzpunkt, wie z.B. Nicht–PLA und nicht flexiblen Filamenten, darauf, dass Sie die Temperatur der Formkammer mit der klaren oberen geschlossenen Abdeckung halten, um Risse in der Form zu vermeiden.

2. Produkt einbauen

⑤ Wählen Sie eine Sprache aus und klicken Sie auf „Weiter". Die drei Schrauben a, b und c in der durch den gelben Pfeil angezeigten Richtung entfernen.Klicken Sie auf dem Bildschirm auf „Weiter" .

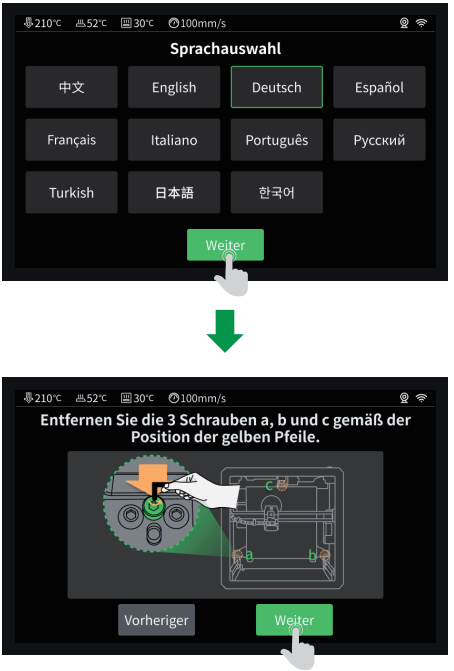

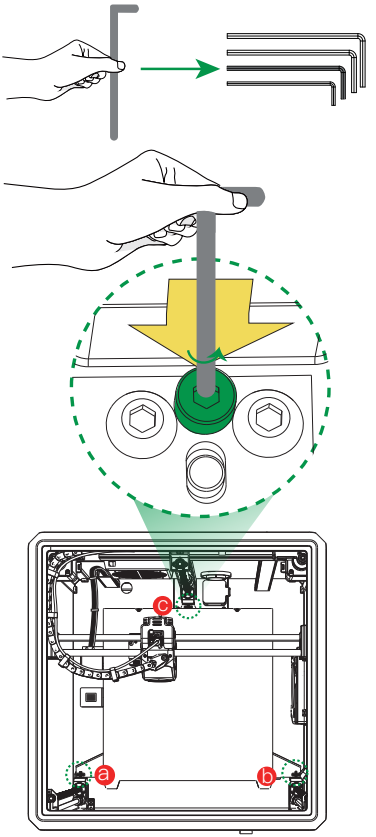

⑥ Bitte halten Sie den grünen Würfel Würfel im Diagramm von Schmutz entfernt und klicken Sie auf „Weiter".

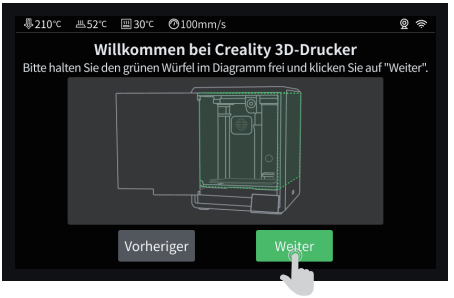

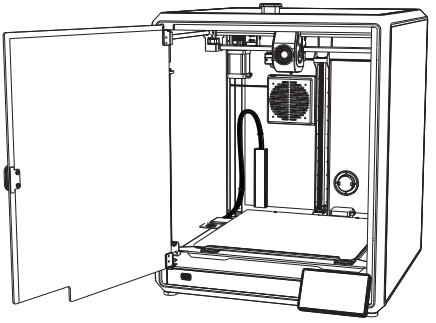

3. Geräte-Spezifikationen

Grundlegende Parameter	
Gerätemodell	K1 Max 2025
Abmessungen	435*462*526mm
Max. Abmessungen	300*300*300mm
Drucktechnologie	FDM
Nennspannung	100-240V~, 50/60Hz
Nennleistung	1000W
Umgebungstemperatur	10℃-30℃ / 50°F-86°F
Extruder	Sprite Direktantrieb
Unterstütztes Filament	PLA/ABS/Carbon/PETG/PET/TPU95A
Max. Düsentemperatur	300℃
Anzeige	4,3-Zoll-Touchscreen
Druckverfahren	USB-Flash-Disk/LAN-Drucken/Creality Cloud Online
Anschluss	USB-Flash-Laufwerk/WIFI/Ethernet
Wiederherstellung bei Stromausfall	Ja
Erkennung des Filaments	Ja
Automatische Nivellierung	Ja
Eingebaute Live-Kamera	Ja
AI LiDAR	Ja

Tipp: Die Bedienungsanleitung und das Video mit der Anleitung zum Auspacken des Geräts finden Sie auf der USB-Diskette, die Sie zusammen mit dem Gerät bekommen haben, oder auf unserer offiziellen Website-Verknüpfung: https://www.creality.com/download.

Chers **utilisateurs**

Merci d'avoir choisi les produits Creality. Ce guide rapide présente les étapes de déballage, d'installation et de dépannage. Veuillez le lire attentivement avant utilisation.

Pour des instructions plus détaillées, des vidéos de déballage et des tutoriels de service après-vente, veuillez visiter la plateforme Creality Wiki.

L'équipe Creality est toujours prête à vous fournir un service de qualité. Si vous rencontrez des problèmes pendant l'utilisation, veuillez nous contacter via le numéro de téléphone et l'email fournis à la fin de ce guide rapide.

Acheté un produit mais vous ne savez pas comment l'utiliser ? Ne vous inquiétez pas, toutes vos confusions seront résolues !

https://wiki.creality.com

- Une compréhension complète du nouveau produit, une exploration immersive de ses fonctionnalités.
- Des guides de fonctionnement détaillés pour vous aider à démarrer en toute simplicité.
- Une plateforme professionnelle de support après-vente offrant des solutions efficaces.

Wiki officiel Creality

Creality Cloud – Votre univers d'impression 3D vous attend ! Découvrez la plateforme d'impression 3D tout-en-un conçue pour tous les passionnés.

https://www.crealitycloud.com

- Accédez à une vaste bibliothèque de modèles de haute qualité.
- La découpe en nuage intégrée et les paramètres d'impression rendent l'impression plus facile que jamais.
- Contrôlez à distance et imprimez en un clic, à tout moment, n'importe où.

Creality Cloud App

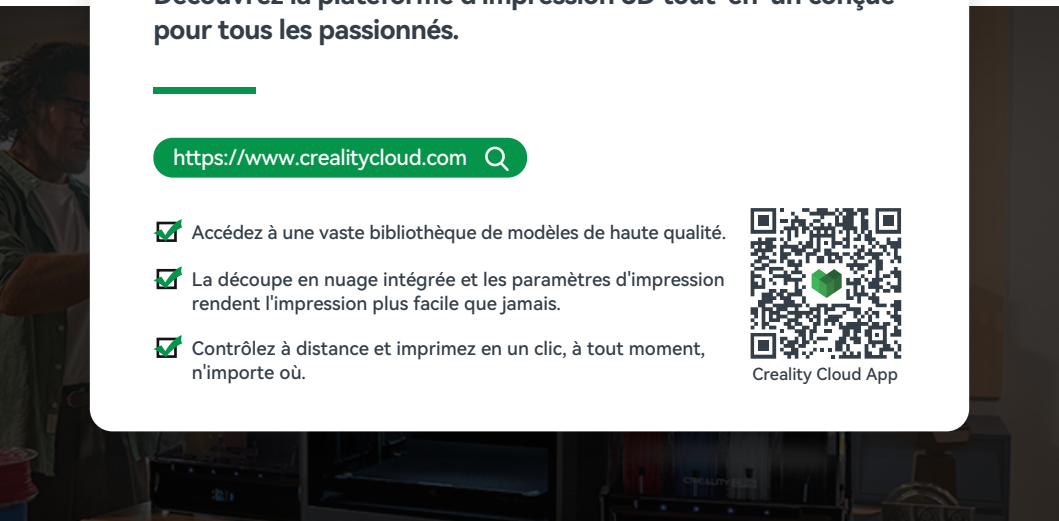

1. Déballage

Prenez le carton d'emballage et les outils dans l'ordre qui est indiqué sur la figure.

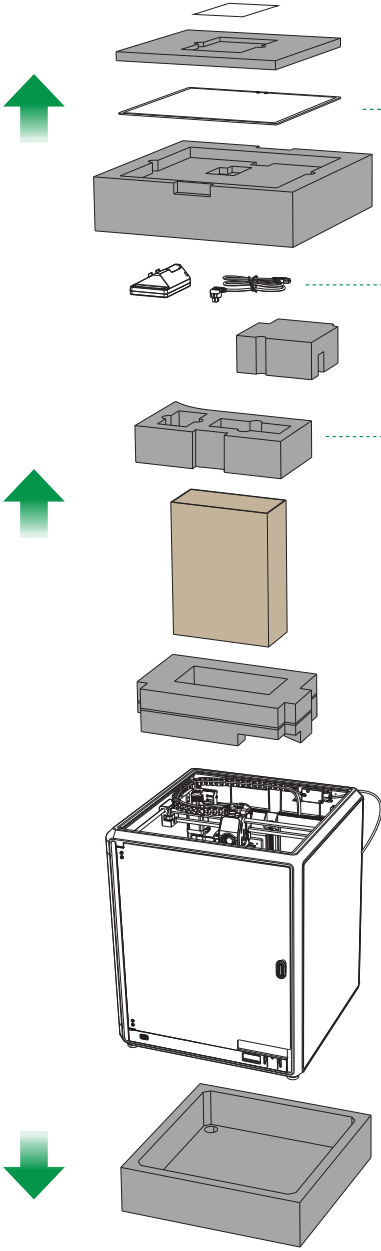

❶ Manipuler le couvercle supérieur avec précaution. (Le verre est fragile)

❷ Prendre l'écran tactile et le cordon d'alimentation

❸

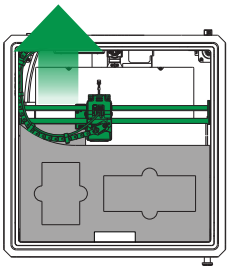

Déplacez la chaîne sur le côté dans la direction indiquée par la flèche; Enfin, prenez la mousse grise comme indiqué.

❹

❺

2. Montez le produit

① Retirer l'écran tactile de la boîte à outils et connecter l'écran tactile au câble plat qui part de la base, en s'habillant comme indiqué dans la Figure A. Puis emboîtez l'écran tactile dans la fente de la plaque de base, comme indiqué dans la figure B. (L'orientation est celle qui apparaît sur la figure; dans le cas contraire, l'interface de l'écran risque d'être endommagée).

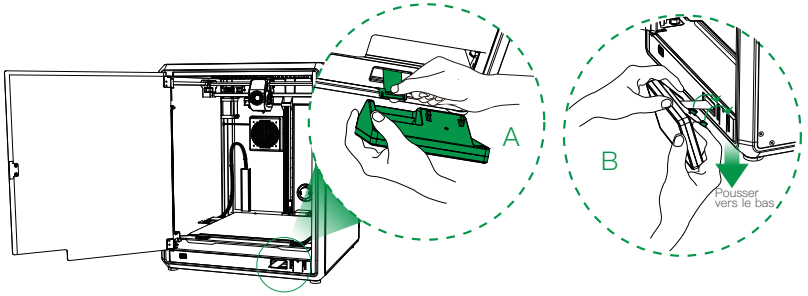

Attention:
- **Ne mettez pas l'appareil sous tension pendant que vous connectez ou déconnectez l'écran tactile.**
- **Le câble plat flexible de la base est tiré légèrement et cassé avec précaution.**

② A: Connexion et mise sous tension.
B: Installer le barillet de matériau.

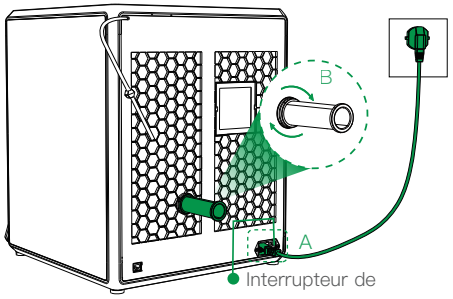

③ Charger les filaments. (Insérer les filaments dans la partie la plus profonde du tube en téflon jusqu'à ce qu'il ne puisse plus progresser).

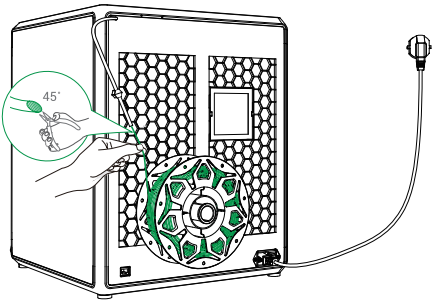

④ Installer le couvercle supérieur. (Placez délicatement le couvercle supérieur sur la partie supérieure de la machine).

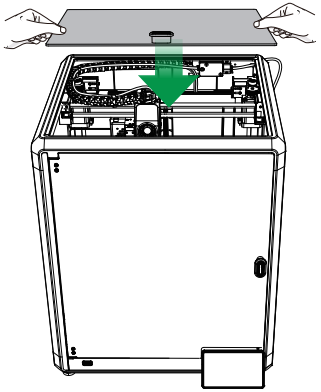

Attention :

1. Lorsque vous effectuez l'impression de filaments à faible température, tels que les filaments PLA et flexibles, retirez le couvercle supérieur absolument effacé lorsque la température de la pièce dépasse 30°C.
2. Lorsque vous effectuez l'impression de filaments à point de fusion élevé tels que les filaments non–PLA et non flexibles, veillez à garder la température de la chambre de formage avec le couvercle d'effacement fermé afin d'éviter que le moule ne se fissure.

2. Montez le produit

⑤ Sélectionnez une langue et cliquez sur « Suivante », Retirez les trois vis a, b et c selon la position indiquée par la flèche jaune.puis cliquez sur « Suivante ».

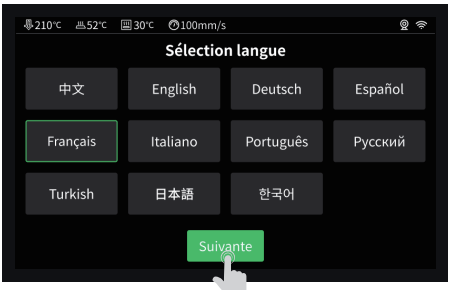

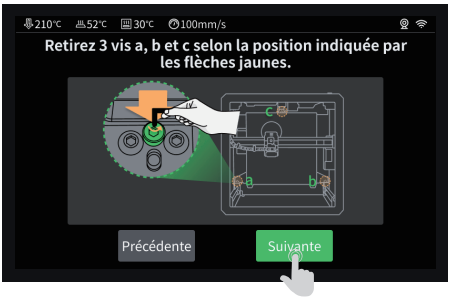

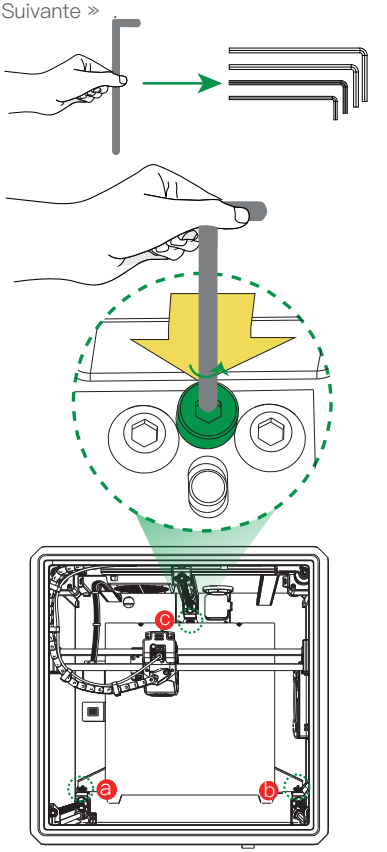

⑥ Veillez à ce que le cube vert du diagramme ne soit pas encombré de débris et cliquez sur « Suivante ».



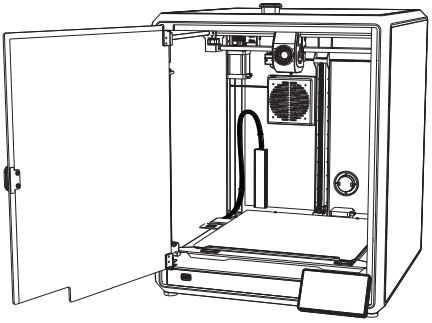

3. Caractéristiques de l'appareil

Paramètres de base	
Modèle de produit	K1 Max 2025
Dimensions	435*462*526mm
Max. Dimensions de la construction	300*300*300mm
Technologie d'impression	FDM
Tension nominale	100–240V~, 50/60Hz
Puissance nominale	1000W
Température ambiante	10℃–30℃ / 50˚F–86˚F
Extrudeuse	Sprite Direct Drive
Filament supporté	PLA/ABS/Carbon/PETG/PET/TPU95A
Température max. Température de la buse	300℃
Écran	Écran tactile de 4,3 pouces
Méthode d'impression	Disque Flash USB/Impression en réseau local /Creality Cloud en ligne
Connexion	Clé USB/WIFI/Ethernet
Récupération en cas de perte d'alimentation	Oui
Détection de filament	Oui
Mise à niveau automatique	Oui
Caméra en direct intégrée	Oui
AI LiDAR	Oui

Conseil : Pour consulter le manuel de l'appareil et la vidéo d'instruction de déballage, veuillez vous référer aux informations contenues dans la clé USB fournie avec l'appareil ou au lien de notre site Web officiel : https://www.creality.com/download.

Уважаемые **пользователи**

Благодарим вас за выбор продукции Creality. В этом кратком руководстве представлены шаги по распаковке, установке и отладке. Пожалуйста, внимательно прочитайте его перед использованием.

Для более детальных инструкций, видео о распаковке и руководств по послепродажному обслуживанию, пожалуйста, посетите платформу Creality Wiki.

Команда Creality всегда готова предоставить вам качественное обслуживание. Если у вас возникнут какие-либо проблемы во время использования, свяжитесь с нами по телефону и электронной почте, указанным в конце этого краткого руководства.

Купили продукт, но не знаете, как им пользоваться? Не волнуйтесь, все ваши сомнения будут разрешены!

https://wiki.creality.com

- Полное понимание нового продукта, погружение в его функции.
- Детальные руководства по эксплуатации помогут вам начать использовать его без труда.
- Платформа профессиональной поддержки после продажи, предлагающая эффективные решения.

Официальная Wiki Creality

Creality Cloud – ваша вселенная 3D-печати ждет! Откройте для себя многофункциональную платформу 3D-печати, разработанную для всех энтузиастов.

https://www.crealitycloud.com

- Доступ к обширной библиотеке высококачественных моделей.
- Встроенная облачная резка и настройки печати делают процесс печати проще, чем когда-либо.
- Удаленное управление и печать в один клик, в любое время, в любом месте.

Creality Cloud App

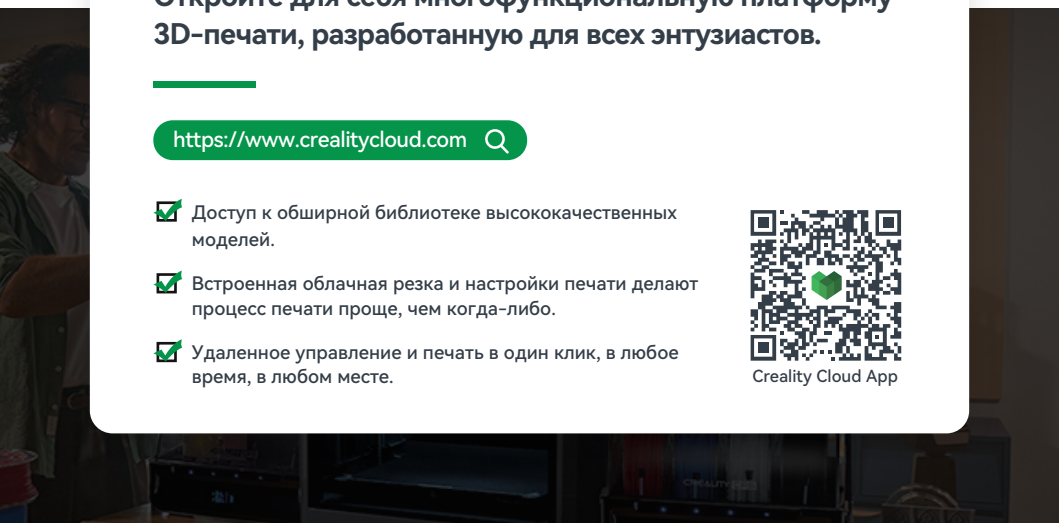

1. Распаковка

По порядку извлеките упаковочную вату и инструменты, как показано на рисунке.

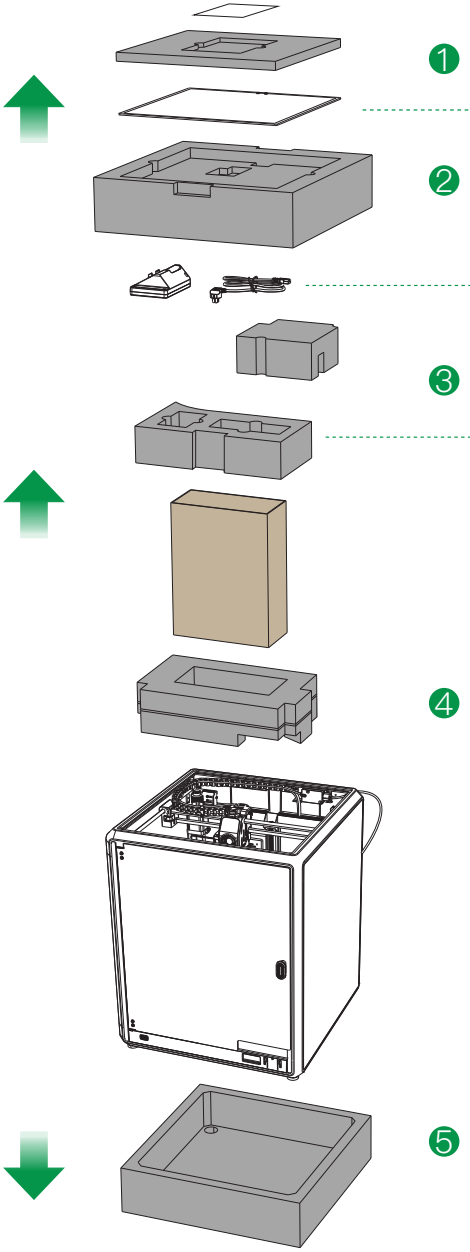

❶

Обращайтесь с верхней крышкой осторожно. (Стекло хрупкое)

❷

Возьмите сенсорный экран и кабель питания.

❸

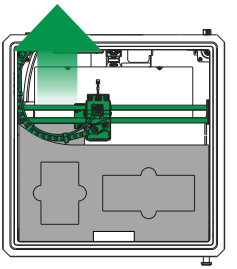

Переместить цепь в одну сторону в направлении, указанном стрелкой; И наконец, возьмите серую пену, как показано на рисунке.

❹

❺

2. Установите устройство

① Выньте сенсорный экран из ящика с инструментами и подключите его к плоскому кабелю, идущему от основания согласно рис. A. Затем защелкните сенсорный экран в пазу пластины основания, как показано на рис. B. (Направление показано на изображении; в противном случае интерфейс экрана может быть поврежден.)

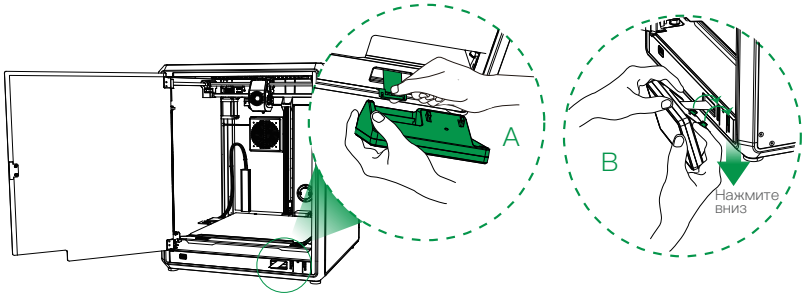

Внимание!

- **Не включайте питание машины при подключении или отключении сенсорного экрана.**
- **Гибкий плоский кабель основания немного натягивается и осторожно ломается.**

② A: Подключение и включение.
B: Установите бочку с материалом.

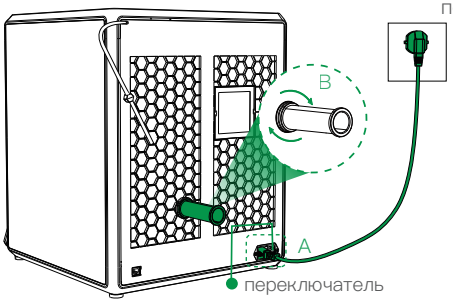

③ Загрузите нити. (Вставьте нити в самую г лубокую часть тефлоновой трубки до тех пор, пока она не станет неподвижной)

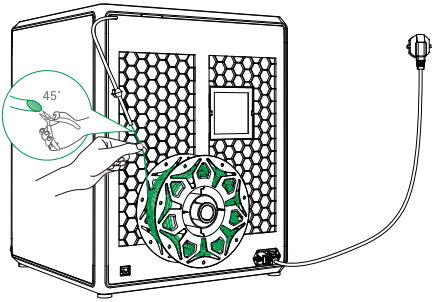

④ Установите верхнюю крышку.
(Осторожно положите верхнюю крышку на верхнюю часть машины.)

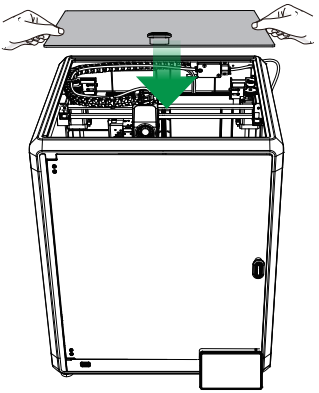

Внимание!

1. При печати низкотемпературными нитями, например, PLA и гибкие нити, снимите прозрачную верхнюю крышку, если температура в помещении выше 30°C.
2. При печати высокотемпературными нитями, например, не–PLA и негибкие нити, обязательно поддерживайте температуру формовочной камеры с закрытой прозрачной верхней крышкой, чтобы избежать растрескивания формы.

2. Установите устройство

⑤ Выберите язык и нажмите «Далее»,Согласно положению, указанному желтой стрелкой снимите три винта a, b и c.после чего нажмите «Далее» на экране .



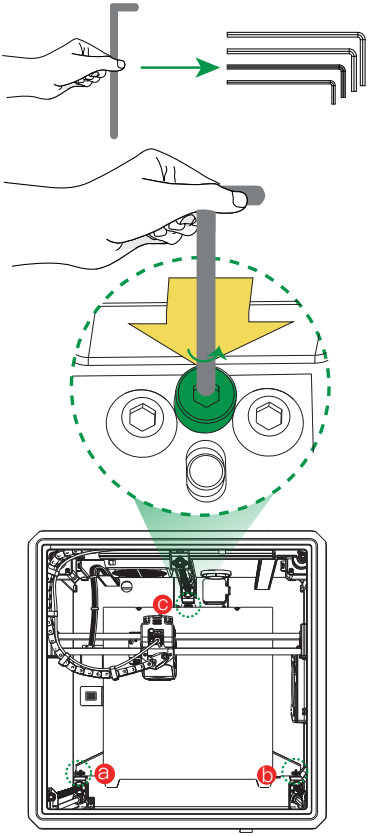

⑥ Убедитесь в чистоте зелёный куба на схеме и нажмите «Далее».

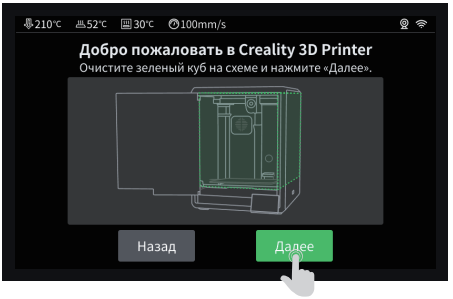

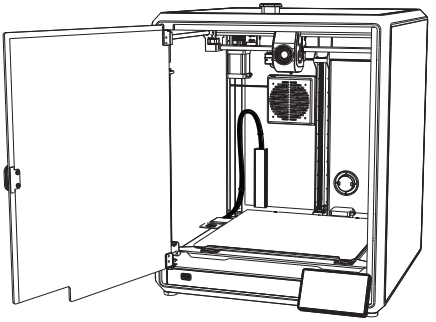

3. Технические характеристики устройства

Основные параметры	
Модель продукта	K1 Max 2025
Размеры	435*462*526mm
Макс. размеры сборки	300*300*300mm
Технология печати	FDM
Номинальное напряжение	100–240V~, 50/60Hz
Номинальная мощность	1000W
Температура среды	10℃–30℃ / 50˚F–86˚F
Экструдер	Прямой привод Sprite
Поддерживаемая нить	PLA/ABS/Carbon/PETG/PET/TPU95A
Макс. Температура сопла	300℃
Экран	Сенсорный экран 4,3–дюйма
Способ печати	USB–Накопитель/Печать по локальной сети /Creality Cloud онлайн
Подключение	USB–накопитель/Wi–Fi//Ethernet
Восстановление после потери питания	Да
Обнаружение нити	Да
Автовыравнивание	Да
Встроенная камера прямой передачи	Да
AI LiDAR	Да

Совет: Для получения Руководства по устройству и видео–инструкции по распаковке обратитесь к информации на USB–накопителе, поставляемым вместе с устройством, или перейдите на наш официальный веб–сайт по ссылке: https://www.creality.com/download.

Caros **Usuários**

Obrigado por escolher os produtos da Creality. Este guia rápido apresenta os passos para despacotamento, instalação e depuração. Por favor, leia-o cuidadosamente antes de utilizar.

Para obter instruções mais detalhadas, vídeos de despacotamento e tutoriais de serviço pós-venda, visite a plataforma Creality Wiki.

A equipe da Creality está sempre pronta para lhe fornecer um serviço de qualidade. Se encontrar algum problema durante o uso, entre em contato conosco através do número de telefone e e-mail fornecidos no final deste guia rápido.

Comprou um produto mas não sabe como usá-lo? Não se preocupe, todas as suas dúvidas serão resolvidas!

https://wiki.creality.com

- Compreensão abrangente do novo produto, exploração imersiva de suas funcionalidades.
- Guias detalhados de operação para ajudá-lo a começar facilmente.
- Plataforma de suporte profissional pós-venda oferecendo soluções eficientes.

Creality Wiki oficial

Creality Cloud – Seu Universo de Impressão 3D Espera por Você! Descubra a plataforma de impressão 3D tudo-em-um projetada para todos os entusiastas.

https://www.crealitycloud.com

- Acesse uma vasta biblioteca de modelos de alta qualidade.
- Ajustes de fatiação na nuvem e de Impressão integrados tornam a impressão mais fácil do que nunca.
- Controle remotamente e imprima com apenas um clique, a qualquer hora, em qualquer lugar.

Creality Cloud App



1. Desempacotando

Retire o algodão da embalagem e as ferramentas na ordem mostrada na figura.

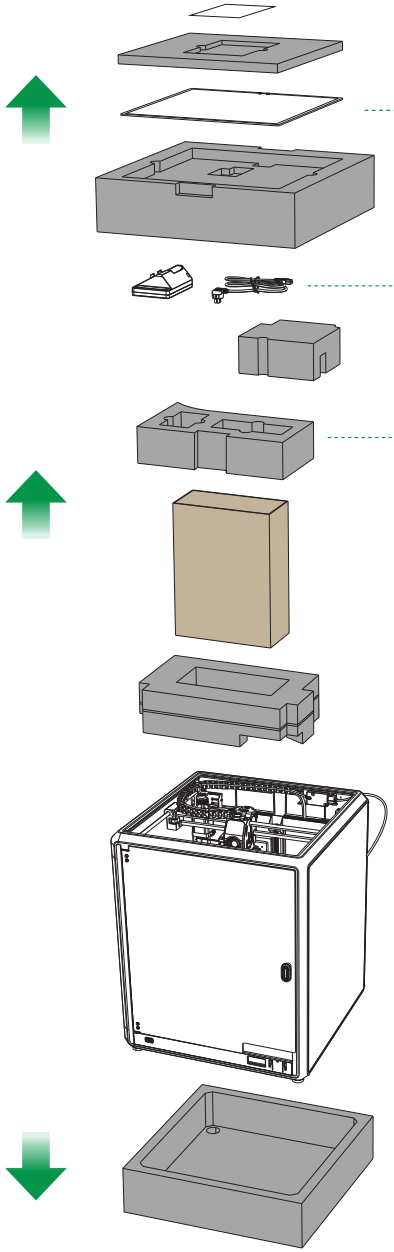

1

Manipule a tampa superior com cuidado. (O vidro é frágil)

2

Pegue a tela sensível ao toque e o Cabo de Alimentação

3

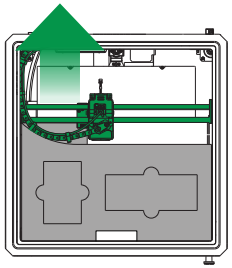

Mova a corrente para o lado, na direção indicada pela seta; Por fim, retire a espuma cinza como mostrado.

4

5

2. Instalar o Produto

① “Retire a tela sensível ao toque da caixa de ferramentas e conecte-a ao cabo chato estendido desde a base, de acordo com a Figura A. Em seguida, fixe a tela sensível ao toque na entrada da placa de base, como mostrado na Figura B.” (A direção é como mostrada na figura, do contrário, a interface da tela pode ser danificada.)

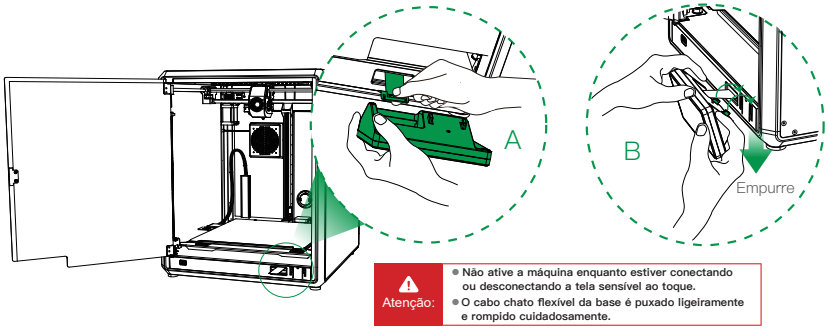

Atenção:
- Não ative a máquina enquanto estiver conectando ou desconectando a tela sensível ao toque.
- O cabo chato flexível da base é puxado ligeiramente e rompido cuidadosamente.

② A: Conexão e ativação.
B: Instale o barril de material.

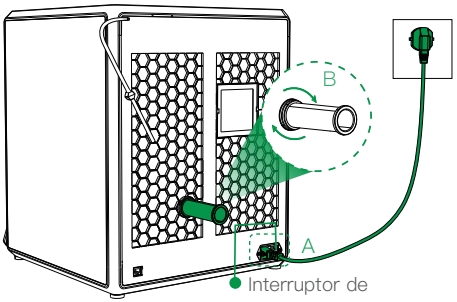

③ Carregue os filamentos. (Insira os filamentos na parte mais profunda do tubo de Teflon até não conseguir mais movê-los.)

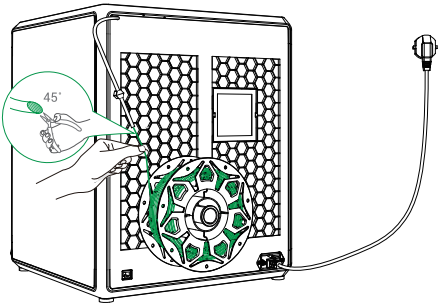

④ Instale a tampa superior.
(Coloque a tampa superior levemente na parte de cima da máquina.)

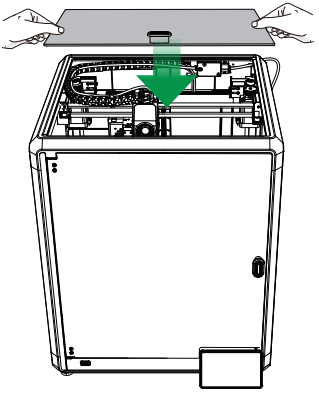

Atenção:

1. Durante a impressão de filamentos de baixa temperatura, como PLA e filamentos flexíveis, retire a tampa superior transparente caso a temperatura da sala ultrapasse 30°C.
2. Durante a impressão de filamentos com ponto de fusão alto, como filamentos não-PLA e não flexíveis, certifique-se de manter a temperatura da câmara de formação com a tampa superior transparente fechada, para evitar rachaduras no molde.

2. Instalar o Produto

⑤ Selecione um idioma e clique em “Próximo”, Retire os três parafusos, a, b e c, de acordo com a posição indicada pela seta amarela.em seguida, clique em “Próximo” na tela.





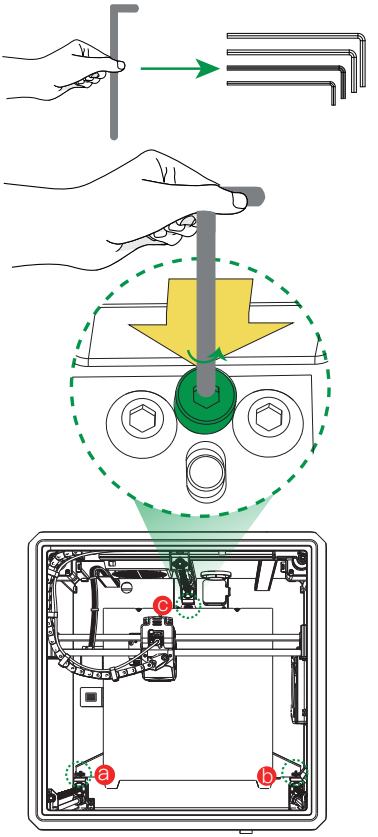

⑥ Mantenha o cubo verde no diagrama sem detritos e clique em “Próximo”.

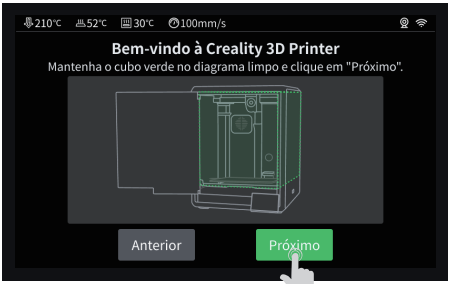

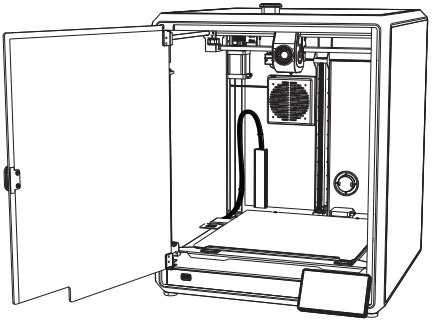

3. Especificações do Dispositivo

Parâmetros Básicos	
Modelo do Produto	K1 Max 2025
Dimensões	435*462*526mm
Dimensões Máx. da Construção	300*300*300mm
Tecnologia de Impressão	FDM
Tensão Nominal	100–240V~, 50/60Hz
Alimentação Nominal	1000W
Temperatura ambiente	10℃–30℃ / 50˚F–86˚F
Extrusora	Unidade Direta Sprite
Filamento Suportado	PLA/ABS/Carbon/PETG/PET/TPU95A
Temperatura Máx. do Bico	300℃
Tela	Tela sensível ao toque de 4,3 polegadas
Método de Impressão	Pendrive USB/Impressão LAN/Creality Cloud Online
Conexão	Unidade USB/WIFI/Ethernet
Recuperação de Perda de Energia	Sim
Detecção de Filamento	Sim
Autonivelamento	Sim
Câmera Ao Vivo Integrada	Sim
AI LiDAR	Sim

Dica: Para o manual do dispositivo e o vídeo de instrução para desembalar, consulte as informações no pendrive USB que acompanha o dispositivo ou no link de nosso site oficial: https://www.creality.com/download.

Cari utenti

Grazie per aver scelto i prodotti Creality. Questa guida rapida introduce i passaggi per il disimballaggio, l'installazione e il debugging. Si prega di leggerla attentamente prima dell'uso.

Per istruzioni più dettagliate, video di disimballaggio e tutorial sul servizio post-vendita, si prega di visitare la piattaforma Wiki di Creality.

Il team di Creality è sempre pronto a fornirvi un servizio di qualità. Se doveste incontrare problemi durante l'uso, contattateci tramite il numero di telefono e l'email forniti alla fine di questa guida rapida.

Hai acquistato un prodotto ma non sai come usarlo? Non preoccuparti, tutti i tuoi dubbi saranno risolti!

https://wiki.creality.com

- Comprensione completa del nuovo prodotto, esplorazione immersiva delle sue funzionalità.
- Guide operative dettagliate per aiutarti a iniziare senza sforzo.
- Piattaforma di supporto post-vendita professionale che offre soluzioni efficienti.

Wiki ufficiale di Creality

Creality Cloud – Il tuo universo di stampa 3D ti aspetta! Scopri la piattaforma di stampa 3D tutto-in-uno progettata per tutti gli appassionati.

https://www.crealitycloud.com

- Accedi a una vasta libreria di modelli di alta qualità.
- La funzione di slicing cloud e le impostazioni di stampa integrate rendono la stampa più facile che mai.
- Controlla a distanza e stampa con un solo clic, in qualsiasi momento e ovunque.

Creality Cloud App

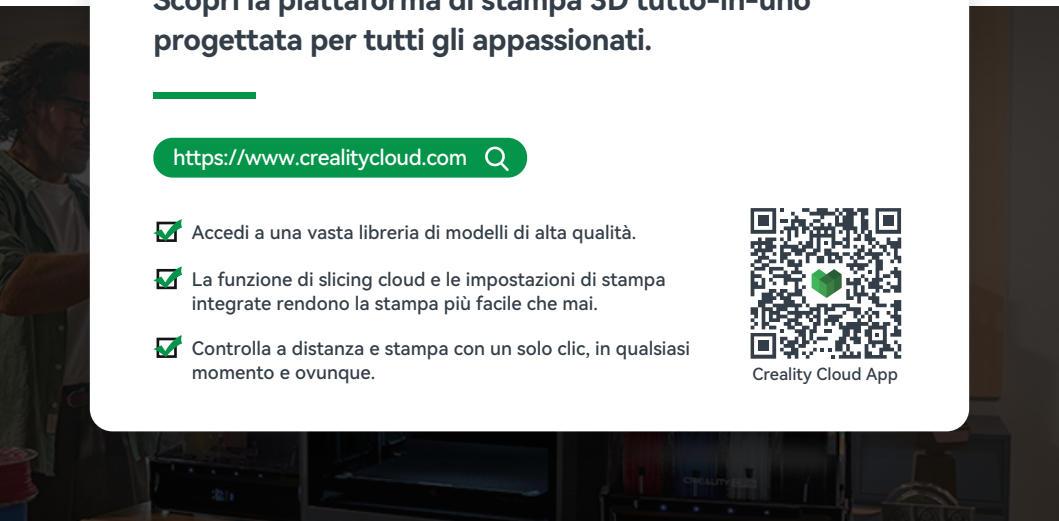

1. Spacchettamento

Prendere il materiale di imballaggio e gli attrezzi nell'ordine mostrato in figura.

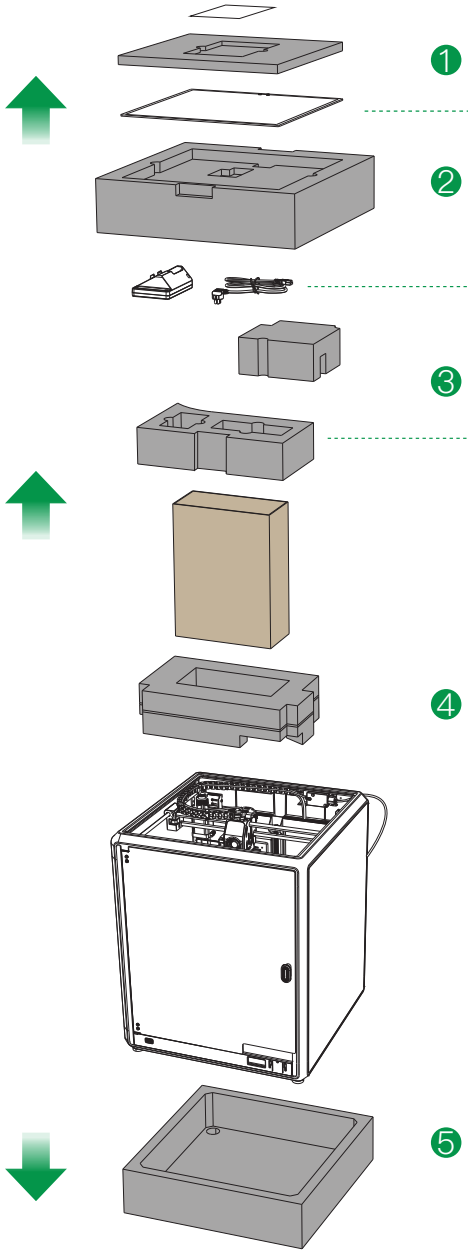

1

Maneggiare con cura il coperchio superiore. (Il vetro è fragile)

2

Prendere il touch screen e il cavo di alimentazione

3

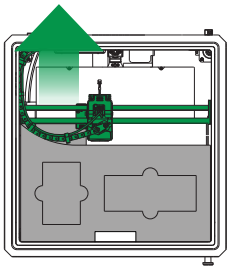

Spostare la catena da un lato nella direzione indicata dalla freccia; Infine, prendere la schiuma grigia come mostrato.

4

5

2. Installare il prodotto

① Estrarre lo schermo tattile dalla scatola degli attrezzi e collegarlo al cavo piatto che sporge dalla base, come illustrato nella Figura A. Inserire poi lo schermo tattile nella scanalatura della piastra di base, come indicato nella Figura B. (Mantenere la direzione mostrata in figura, in caso contrario, l'interfaccia dello schermo potrebbe danneggiarsi.)

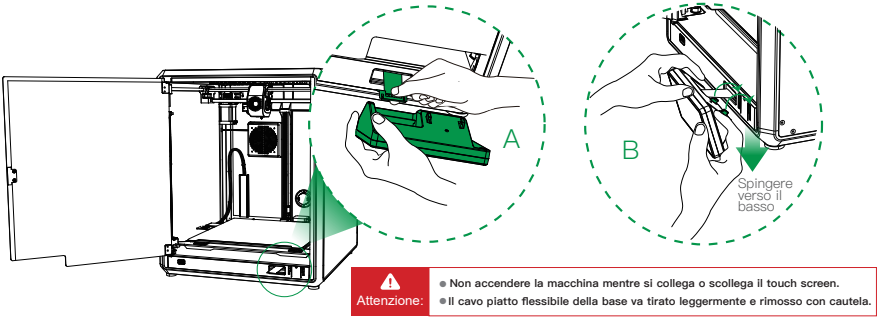

Attenzione:

- **Non accendere la macchina mentre si collega o scollega il touch screen.**
- **Il cavo piatto flessibile della base va tirato leggermente e rimosso con cautela.**

② A: Collegamento e accensione.
B: Installare il contenitore del materiale.

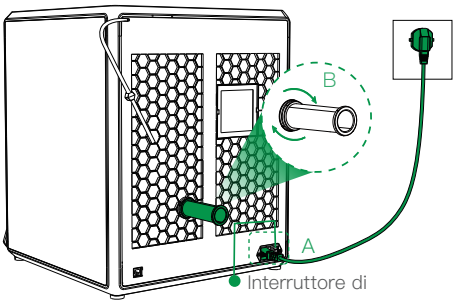

③ Caricare i filamenti. (Inserire i filamenti nella parte più profonda del tubo in Teflon fino a quando non è possibile spostarlo).

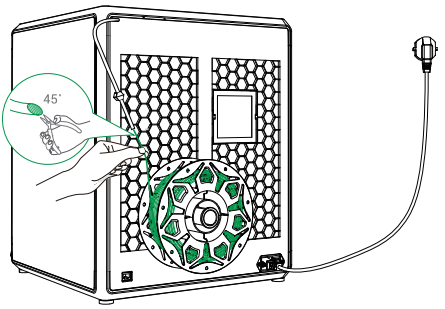

④ Installare il coperchio superiore. (Posizionare delicatamente il coperchio superiore sulla parte superiore della macchina.)

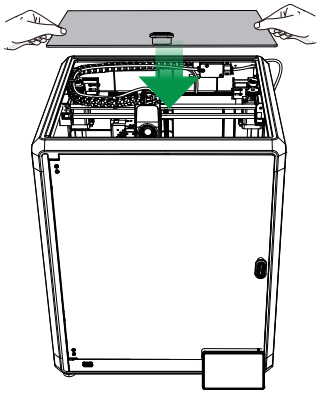

Attenzione:

1. Quando si stampano filamenti a bassa temperatura come PLA e filamenti flessibili, rimuovere il coperchio superiore trasparente se la temperatura ambiente supera i 30°C.
2. Quando si stampano filamenti ad alto punto di fusione, come i filamenti non-PLA e non flessibili, assicurarsi di mantenere il coperchio trasparente della camera di stampa chiuso per garantire una temperatura costante ed evitare la rottura dello stampo.

2. Installare il prodotto

⑤ Selezionare una lingua e cliccare su “Avanti”, Rimuovere le tre viti a, b e c secondo la posizione indicata dalla freccia gialla. quindi cliccare su “Avanti”.





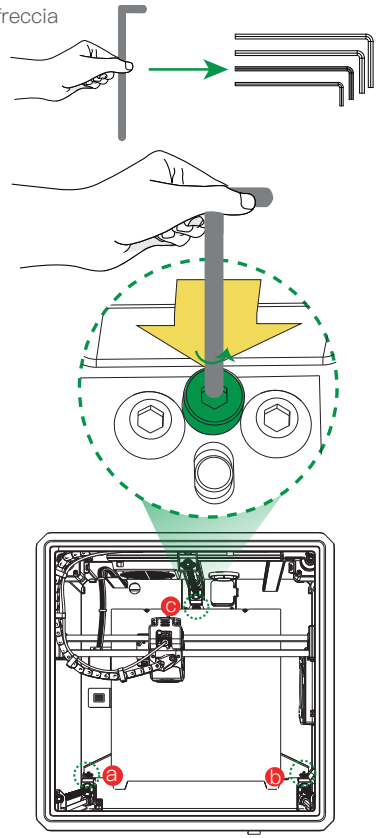

⑥ Assicurati che il cubo verde del diagramma sia libero da detriti e clicca su “Avanti”.



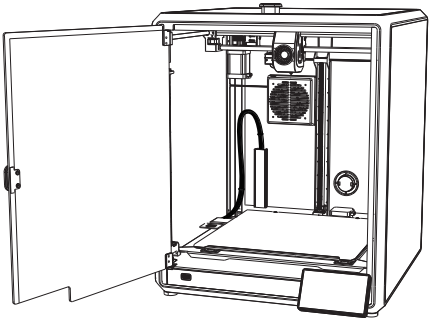

3. Specifiche del dispositivo

Parametri di base	
Modello del prodotto	K1 Max 2025
Dimensioni	435*462*526mm
Max. dimensioni di costruzione	300*300*300mm
Tecnologia di stampa	FDM
Tensione nominale	100–240V~, 50/60Hz
Potenza nominale	1000W
Temperatura ambiente	10℃–30℃ / 50°F–86°F
Estrusore	Sprite Azionamento diretto
Filamento supportato	PLA/ABS/Carbon/PETG/PET/TPU95A
Temperatura massima dell'ugello	300℃
Schermo	Schermo touch screen da 4,3 pollici
Metodo di stampa	Disco Flash USB/Stampa via LAN/Creality Cloud Online
Collegamento	Chiavetta USB/WIFI/Ethernet
Recupero da perdita di potenza	Sì
Rilevamento del filamento	Sì
Livellamento automatico	Sì
Telecamera live integrata	Sì
AI LiDAR	Sì

Nota: Per il manuale del dispositivo e il video di istruzioni per il disimballo, consultare le informazioni contenute nel disco flash USB fornito insieme al dispositivo o il link del nostro sito web ufficiale: https://www.creality.com/download.

Sayın Kullanıcılar

Creality ürünlerini tercih ettiğiniz için teşekkür ederiz. Bu hızlı kılavuz, kutudan çıkarma, kurulum ve hata ayıklama adımlarını tanıtmaktadır. Lütfen kullanmadan önce dikkatlice okuyunuz.

Daha ayrıntılı talimatlar, kutudan çıkarma videoları ve satış sonrası hizmet eğitimleri için lütfen Creality Wiki platformunu ziyaret edin.

Creality ekibi, size her zaman kaliteli hizmet sunmaya hazırdır. Kullanım sırasında herhangi bir sorunla karşılaşırsanız, bu hızlı kılavuzun sonunda sağlanan telefon numarası ve e-posta adresi aracılığıyla bizimle iletişime geçin.

Bir ürün satın aldınız ama nasıl kullanacağınızı bilmiyor musunuz?
Endişelenmeyin, tüm kafanızdaki sorular çözülecektir!

https://wiki.creality.com

- Yeni ürünü kapsamlı bir şekilde anlayın, özelliklerini derinlemesine keşfedin.
- Kolayca başlamanızı sağlayacak detaylı kullanım kılavuzları.
- Profesyonel satış sonrası destek platformumuz verimli çözüm önerileri sunmaktadır.

Creality resmi Wiki

Creality Cloud – 3D Baskı Dünyası Sizi Bekliyor!
Tüm meraklılar için tasarlanmış hepsi bir arada 3D baskı platformunu keşfedin.

https://www.crealitycloud.com

- Geniş bir yüksek kaliteli model kütüphanesine erişin.
- Yerleşik bulut dilimleme ve Baskı Ayarları, baskıyı her zamankinden daha kolay hale getiriyor.
- Uzaktan kontrol edin ve her yerde, her zaman sadece bir tıklamayla baskıya başlayın.

Creality Cloud App

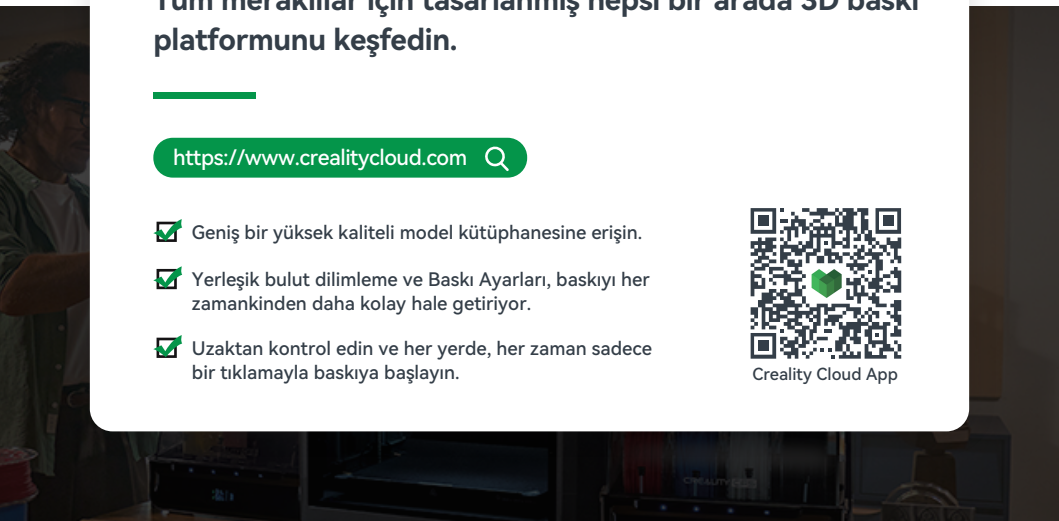

1. kutudan çıkarma

Paketleme pamuğu ile aletleri şekilde gösterilen sıraya göre alın.

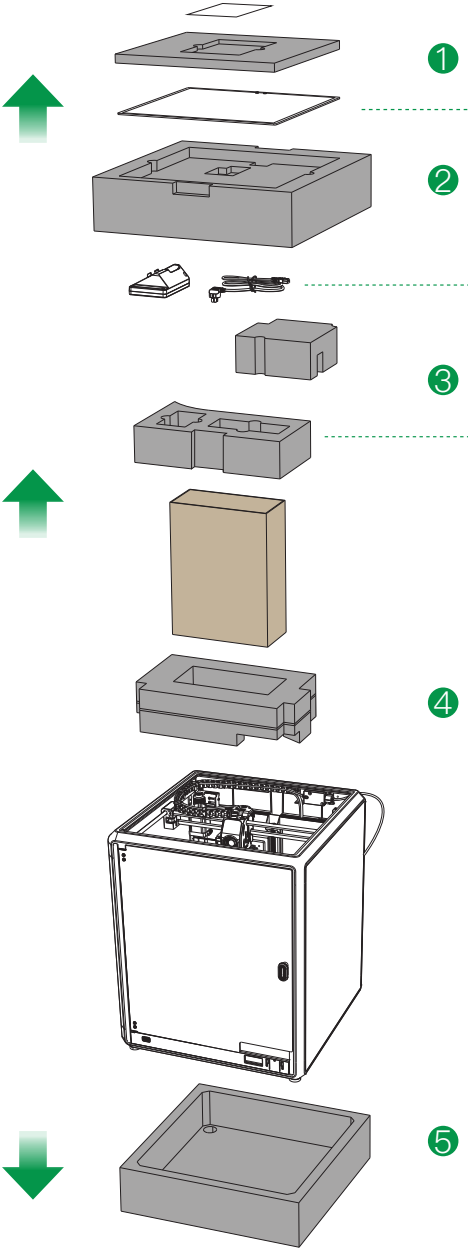

1. Üst kapağı dikkatlice tutun. (Cam kırılgandır)

2. Dokunmatik ekranı ve Güç Kablosunu alın.

3. 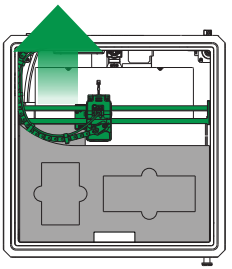

Zinciri ok ile gösterilen yöndeki bir tarafa doğru taşıyın; Son olarak şekilde gösterildiği gibi gri köpüğü alın.

4.

5.

2. Ürünü Kurun

① Dokunmatik ekranı alet kutusundan çıkarın ve Şekil A'ya göre dokunmatik ekranı tabandan uzatılmış düz kablo ile birbirine bağlayın. Ardından dokunmatik ekranı, Şekil B'de gösterildiği gibi tabandaki yuvaya takın. (Yön şekilde gösterildiği gibidir; aksi taktirde, ekran arayüzü hasar görebilir.)

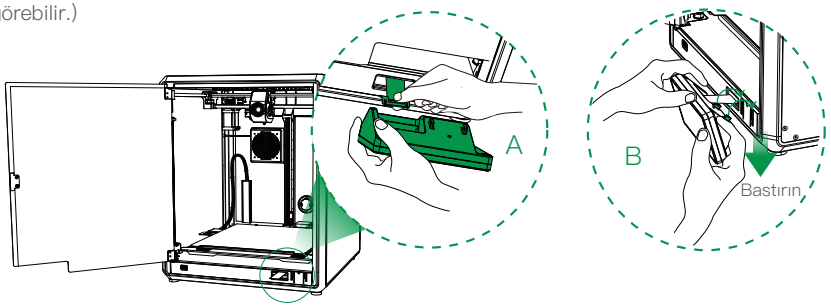

Uyarı:
- Dokunmatik ekran bağlantısını yaparken ya da keserken makineye güç vermeyin.
- Tabandaki esnek düz kablo hafifçe çekilir ve dikkatlice kırılır.

② A: Bağlayın ve gücü açın.
B: Malzeme varilini takın.

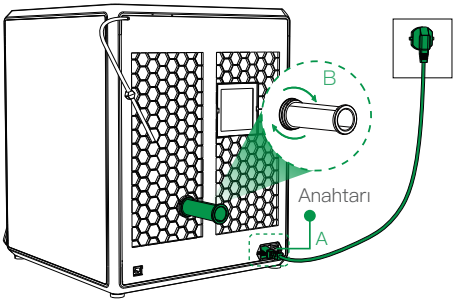

③ Filamanları yükleyin.(Filamanları hareket edemeyecek duruma gelene kadar Teflon tüpün en derin noktasına kadar sokun.)

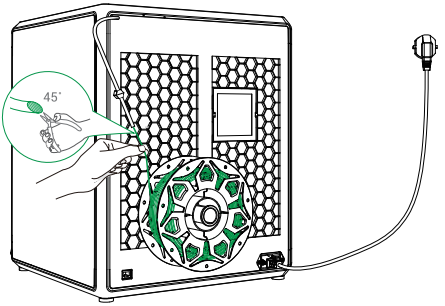

④ Üst kapağı takın. (Üst kapak ile hafifçe makinenin üstünü kapatın.)

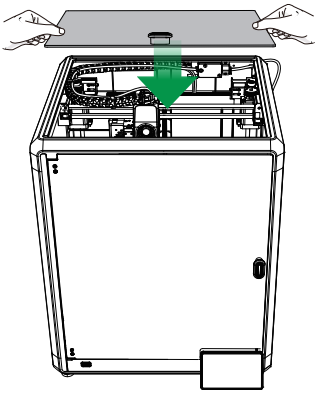

Uyarı:

1. PLA ve esnek filamanlar gibi düşük–sıcaklıklı filamanları yazdırırken, eğer oda sıcaklığı 30˚C'yi aşarsa, temiz üst kapağı çıkarın.
2. PLA dışı filamanlar ile esnek olmayan filamanlar gibi yüksek erime–noktalı filamanları yazdırırken, kalıbın çatlamasını önlemek için temiz üst kapak kapalı olacak şekilde şekillendirme bölümünün sıcaklığını oruduğunuzdan emin olun.

2. Ürünü Kurun

⑤ Bir dil seçin ve “Sonraki” tuşuna tıklayın, Sarı ok ile gösterilen pozisyona göre a, b ve c olmak üzere üç vidayı çıkarın. ardından ekran üzerindeki “Sonraki”.





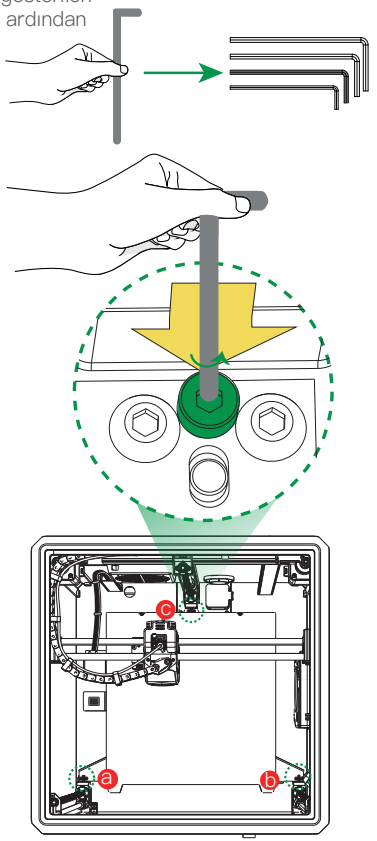

⑥ Lütfen diyagramdaki yeşil kübü kalıntılardan uzak tutun ve “Sonraki” tuşuna tıklayın.



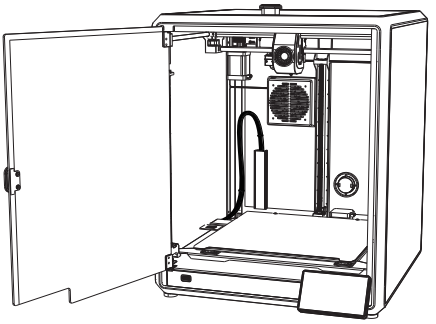

3. Cihaz Özellikleri

Temel Parametreler	
Ürün Modeli	K1 Max 2025
Ebatlar	435*462*526mm
Maks. Yapı Ebatları	300*300*300mm
Baskı Teknolojisi	FDM
Anma Voltajı	100–240V~, 50/60Hz
Anma Gücü	1000W
Ortam sıcaklığı	10℃–30℃ / 50°F–86°F
Ekstrüder	Sprite Direkt Sürücü
Desteklenen Filament	PLA/ABS/Carbon/PETG/PET/TPU95A
Maks. Ağızlık Sıcaklığı	300℃
Ekran	4,3 inç dokunmatik ekran
Bastırma Yöntemi	USB Flash Disk/LAN Üzerinden Yazdırma/Creality Bulut Online
Bağlantı	USB flash bellek/WIFI/Ethernet
Güç Kaybı lyileştirme	Evet
Filament Algılama	Evet
Otomatik düzleştirme	Evet
Iç Canlı Kamera	Evet
AI LiDAR	Evet

İpucu: Cihaz kılavuzu ve kutu açma talimat videosu için, lütfen cihazla birlikte sağlanan USB flash diskte yer alan bilgilere veya resmi internet sitemize bakın: https://www.creality.com/download.

尊敬するユーザー

Creality 製品をお選びいただき誠にありがとうございます。このクイックガイドは、開梱、設置、およびデバッグの手順を紹介しています。使用前に必ずお読みください。

より詳細な説明、開梱ビデオ、およびアフターサービスのチュートリアルについては、Creality Wiki プラットフォームをご覧ください。

Creality チームは、常に高品質なサービスを提供する準備ができています。使用中に問題が発生した場合は、このクイックガイドの最後に記載されている電話番号やメールでお問い合わせください。

製品を購入したが使い方がわからない?
ご安心ください、全ての疑問は解決されます!

https://wiki.creality.com

- 新製品の完全な理解、その特徴を徹底的に探索。
- 詳細な操作ガイドが、スムーズなスタートをサポート。
- 効率的な解決策を提供するプロフェッショナルなアフターサポートプラットフォーム。

Creality 公式 Wiki

Creality Cloud – あなたの3Dプリンティングユニバースが待っている!
全ての愛好者のために設計されたオールインワン3Dプリンティングプラットフォームを発見してください。

https://www.crealitycloud.com

- 多数の高品質モデルのライブラリにアクセス。
- 内蔵クラウドスライシングとプリント設定で、プリントが今までよりも簡単に。
- どこでも、いつでもリモートで制御し、ワンクリックでプリント。

Creality Cloud App



1. アンボックス

図示の順序によって、包装棉とツールを相次いで取り出します。

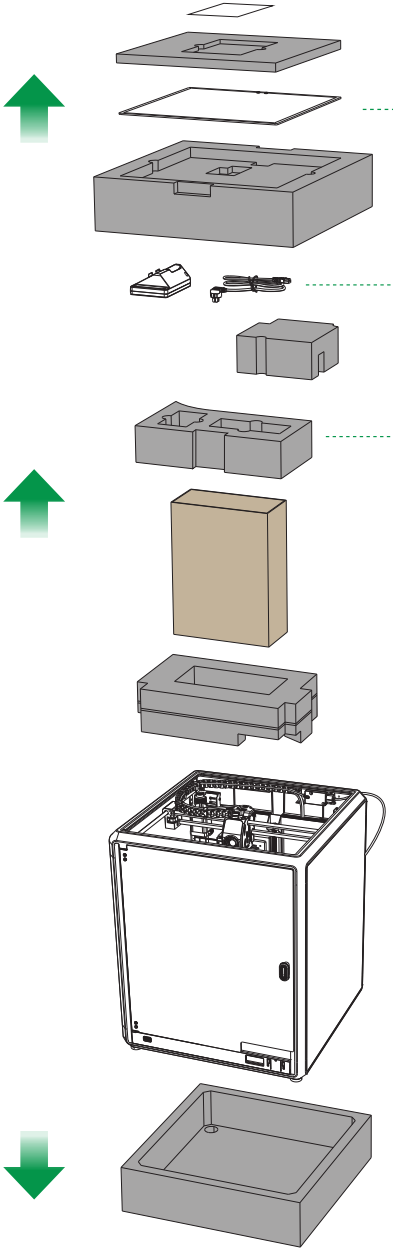

❶

上蓋を慎重に取り扱ってください
（壊れやすいガラス製品）

❷

タッチパネル、電源コードを取り扱う

❸

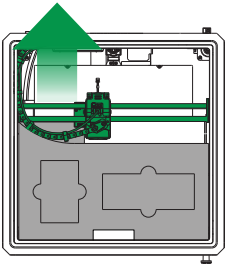

チェーンを矢印の方向に片側へ移動させます。最後に、図のようにグレーのフォームを取ります。

❹

❺

2. 製品の取り付け

① 図Aで示すように、タッチパネルと台座配線を接続します。これから、図Bで示すように、タッチパネル裏面のバックルを、台板の係止溝に掛けます。（逆方向に差し込むとスクリーンコネクタの破損原因となる為、図示の方向に従って差し込んでください。）

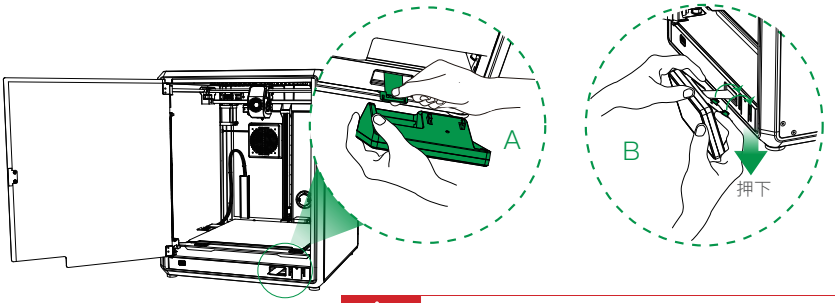

注意事項:
- タッチパネルの接続や取り外しをしている間は、本機の電源を入れないでください。
- ベースのフレキシブルフラットケーブルを軽く引っ張り、丁寧に断線させます。

② A: 接続し、電源を入れる。
B: マガジン取付。

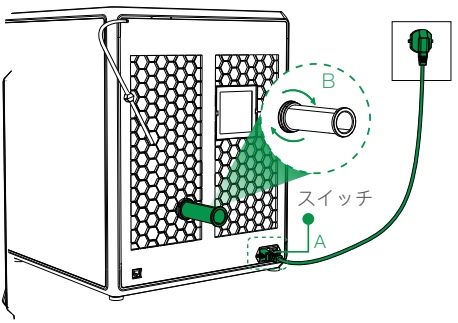

③ 消耗品装荷。（消耗品を動かなくなるまでテフロンチューブの一番奥まで挿入します）

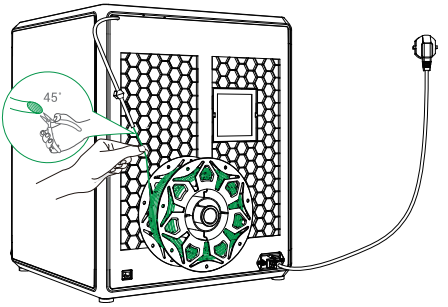

④ 上蓋取付。（上蓋を機器の頂部にゆっくりとかぶせる）

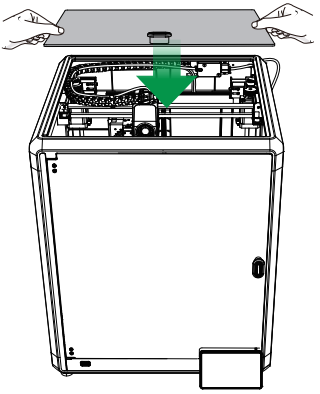

注意事項:

1. PLAやフレキシブル消耗品などの低融点消耗品の印刷時、室温が30℃を超える場合は、透明上蓋を取り外してください。
2. 非PLAおよび非フレキシブル消耗品などの高融点消耗品の印刷時、模型の裂開を避けるように、成形室を密閉して温度を保持する為、必ず透明上蓋を使用してください。

2. 製品の取り付け

⑤ 言語を選択して「次へ」をクリックし、黄色い矢印で示された位置にある3つのネジa、b、cを取り外します、画面の「次へ」をクリックし。



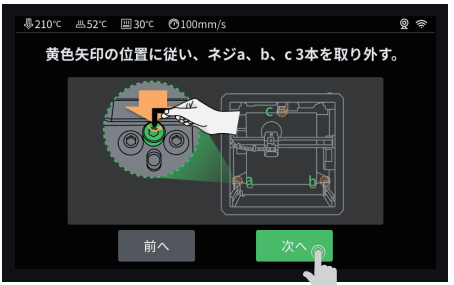

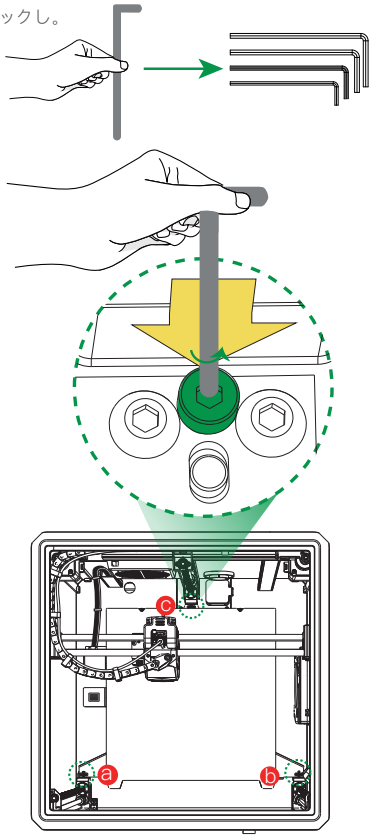

⑥ 写真の緑色の立方体にゴミが入らないようにして、「次へ」をクリックしてください。

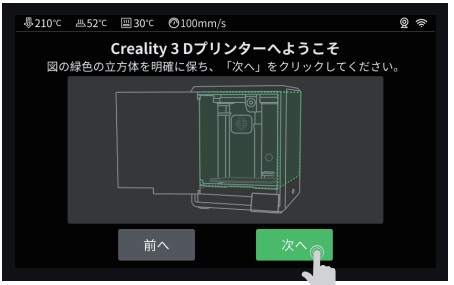

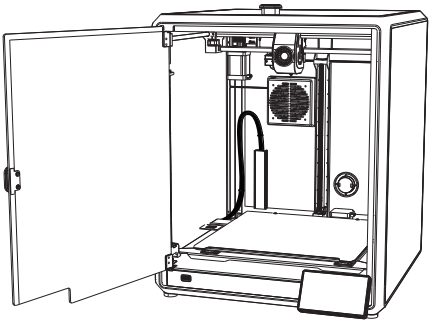

3. デバイスの仕様

一般仕様	
製品モデル	K1 Max 2025
最大外形寸法	435*462*526mm
モデリング寸法	300*300*300mm
モデリング技術	FDM
定格電圧	100–240V~，50/60Hz
定格出力	1000W
周囲温度	10℃–30℃ / 50°F–86°F
エクストルーダー	プロキシマル突出部
サポート付きフィラメント	PLA/ABS/Carbon/PETG/PET/TPU95A
最大ノズル温度	300℃
スクリーン	4.3インチタッチスクリーン
印刷モード	USBフラッシュディスク / LANプリント / Creality Cloud プリント
接続	WIFI/Uディスク/イーサネット
印刷再開機能	はい
フィラメント検出	はい
自動整準	はい
ライブカメラ	はい
AI LiDAR	はい

ヒント 取扱説明書や開封の儀の動画は、同梱のUSBフラッシュディスクに記載されている情報をご参照ください。
をご利用いただくか、弊社公式サイトリンク（https://www.creality.com/download）をご覧ください。

존경하는 사용자

Creality 제품을 선택해 주셔서 감사합니다. 이 빠른 가이드에서는 개봉, 설치 및 디버깅 단계를 소개합니다. 사용 전에 주의 깊게 읽어 주시기 바랍니다.

더 자세한 지침, 개봉 비디오 및 애프터 서비스 튜토리얼은 Creality Wiki 플랫폼을 방문해 주십시오.

Creality 팀은 항상 여러분께 품질 서비스를 제공할 준비가 되어 있습니다. 사용 중 문제가 발생하면, 이 빠른 가이드 끝에 제공된 전화번호 및 이메일을 통해 저희에게 연락해 주십시오.

제품을 구매했지만 사용 방법을 모르시나요?
걱정하지 마십시오, 모든 의문이 해결될 것입니다!

https://wiki.creality.com

- 새 제품을 종합적으로 이해하고 기능을 몰입감 있게 탐구하세요.
- 간편하게 시작할 수 있도록 돕는 상세한 운영 가이드.
- 효율적인 해결책을 제공하는 전문 애프터 서비스 지원 플랫폼.

Creality 공식 Wiki

Creality Cloud - 여러분의 3D 프린팅 세계가 기다리고 있습니다!
모든 애호가를 위해 설계된 올인원 3D 프린팅 플랫폼을 발견하세요.

https://www.crealitycloud.com

- 고품질 모델의 방대한 라이브러리에 액세스하세요.
- 내장된 클라우드 슬라이싱 및 인쇄 설정으로 프린팅이 그 어느 때보다도 쉬워졌습니다.
- 언제 어디서나 원격으로 제어하고 원클릭으로 인쇄하십시오.

Creality Cloud App

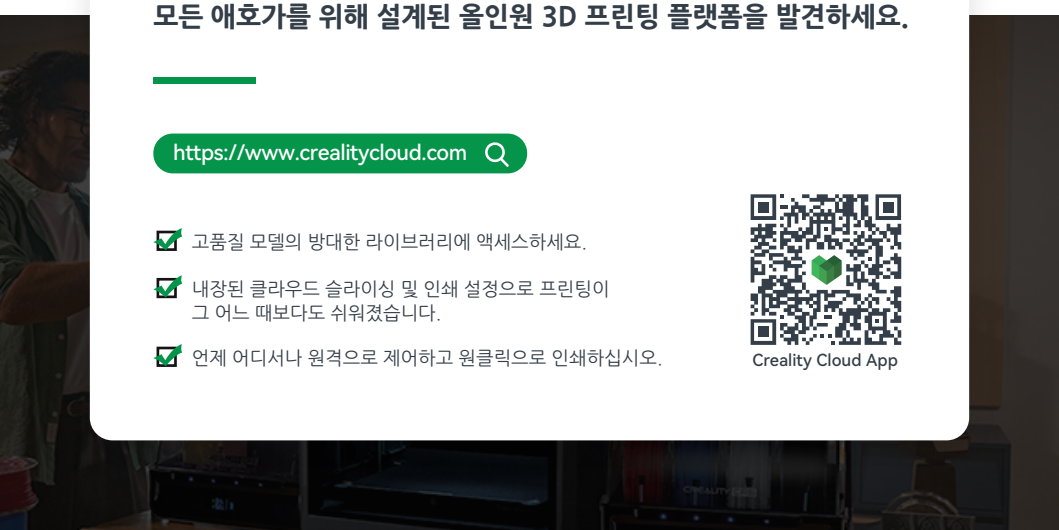

1. 언박싱

아래 그림과 같이 순서대로 해체합니다.

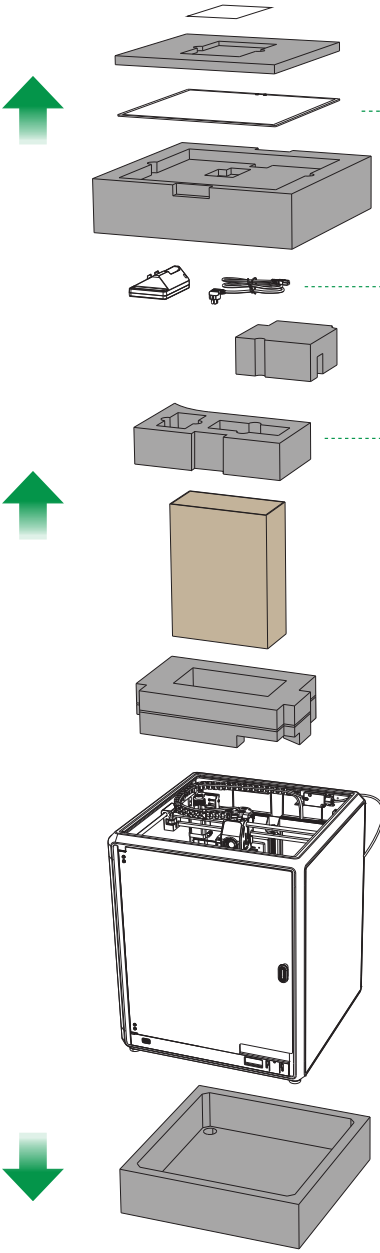

❶

상단 커버를 조심히 가져가십시오.
(유리가 깨지기 쉽습니다.)

❷

터치 스크린와 전원 코드를 꺼내줍니다.

❸

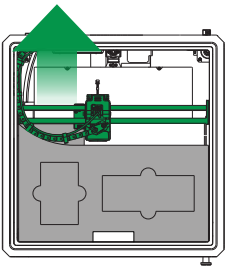

익스트루더를 화살표로 표시된 한쪽으로 밀어 회색 포장재를 제거합니다.

❹

❺

2. 제품설치하기

① 공구 상자에서 터치 스크린을 꺼내 그림 A와 같이 베이스에서 연장된 플랫 케이블에 터치 스크린을 연결합니다.
그런 다음 그림 B와 같이 터치 스크린을 베이스 플레이트으 슬릇에 연결합니다.
(방향은 그림과 같으며 잘못된 방향의 경우 인터페이스가 손상될 수 있습니다.)

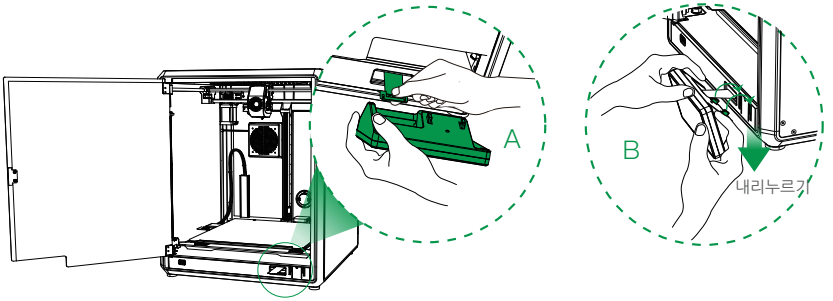

주의:
- 터치 스크린을 연결하거나 분리하는 동안 프린터의 전원을 켜지 않습니다..
- 베이스의 플랙시블 플랫 케이블을 가볍게 잡아당겨 조심스럽게 연결합니다

② A: 연결 후 전원을 킵니다
B: 필라멘트 거치대를 설치합니다

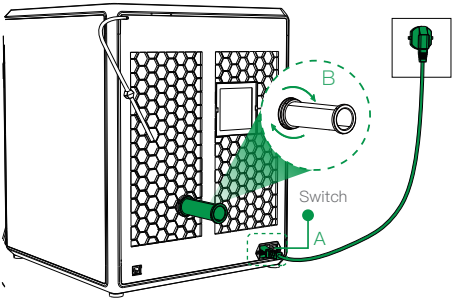

③ 필라멘트를 로드합니다.
(필라멘트를 테프론 튜브를 통과해 더 이상 들어가지 않을 정도로 삽입합니다.

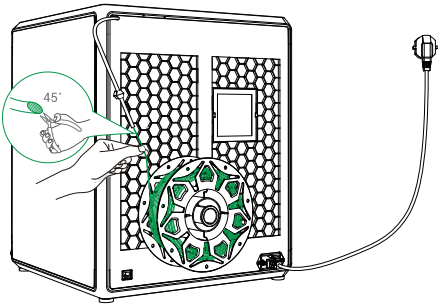

④ 상단 커버를 덮습니다.(상단 커버를 본체에 부드럽게 끼웁니다.)

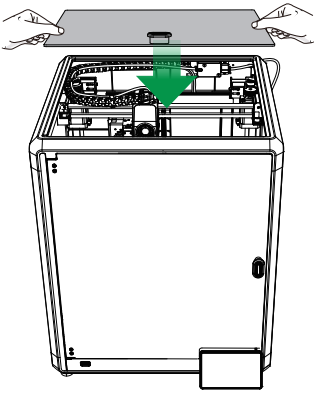

주의:

1. 1. PLA 및 Flexible 필라멘트와 같은 저온 필라멘트를 출력할 때실내온도가 30°C를 초과하면 상단 커버를 제거합니다.

2. Non-PLA 및 Non-Flexible 필라멘트와 같은 고온 필라멘트를 출력할 때는 균열 발생을 방지하기 위해 상단 커버를 덮어 챔버 온도를 유지합니다.

2. 제품설치하기

⑤ 언어를 선택하고 “다음” 을 클릭한 후, 노란색 화살표가 가리키는 위치에 따라 3개의 나사 a, b, c를 제거하고 화면에서 “다음” 을 클릭합니다.

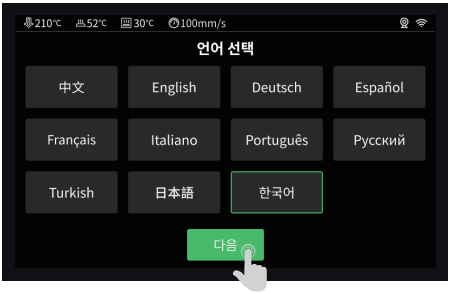



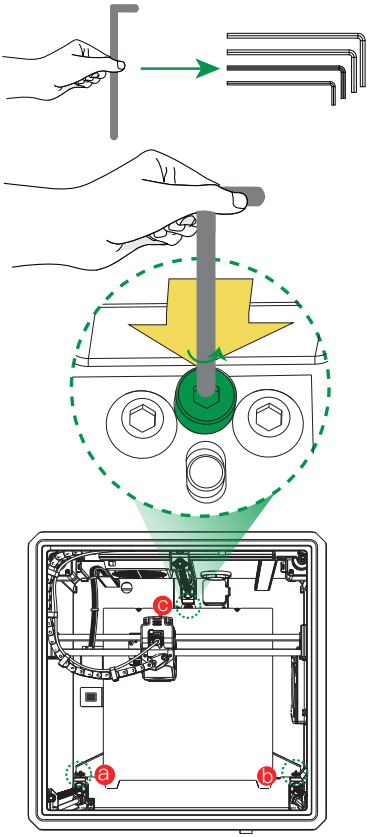

⑥ 오른쪽 그림의 녹색 화살표 표시된 큐브에 이물질이 없는지 확인 후 "다음" 을 클릭합니다.



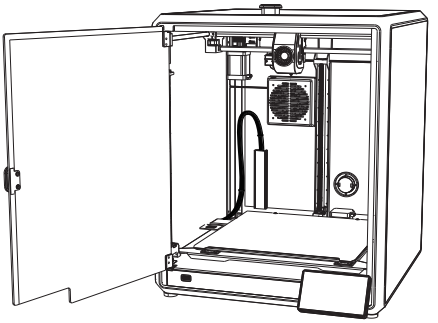

3. 제품사양

기본사양	
모델명	K1 Max 2025
제품 크기	435*462*526mm
출력 사이즈	300*300*300mm
출력 방식	FDM
정격 사양	100-240V~, 50/60Hz
소비 전력	1000W
시용 시 환경 온도	10℃-30℃ / 50°F-86°F
익스트루더	직결식
사용 재료	PLA/ABS/Carbon/PETG/PET/TPU95A
노즐 온도	300℃
사용자 인터페이스	4.3 인치 터치 스크린
입력 방식	USB /LAN 출력/Creality Cloud 출력
연결 방식	USB /WIFI/이더넷
정전 출력 재개	지원
필라멘트 감지센서	지원
오토 레벨링	지원
카메라	지원
AI 라이다	지원

尊敬的用户

感谢您选择创想三维的产品，本快速指南为您介绍产品开箱、安装及调试等步骤，请在使用前仔细阅读；

如需更详细的说明书、开箱视频及售后服务教程，可前往 Creality Wiki 平台获取；

创想三维团队随时为您提供优质服务，使用中遇到问题，请依据快速指南结尾提供的电话、邮箱与我们联系。

产品买回来，不知怎么用？
别担心，困惑一网打尽！

https://wiki.creality.com

- 全方位认识新品，沉浸式探索产品功能
- 详尽的操作方案，助您轻松上手
- 售后专业辅助平台，提供高效的解决方案

创想三维官方Wiki

玩3D打印，上创想云
丰富、便捷、有趣的一体化3D打印平台

https://www.crealitycloud.cn

- 丰富优质的模型库，让灵感触手可及
- 云切片、免切片免调参，自由选择
- 手机远程控制，随时随地一键打印

创想云App



1. 开箱操作

按照图示顺序，依次拿取包装棉和工具

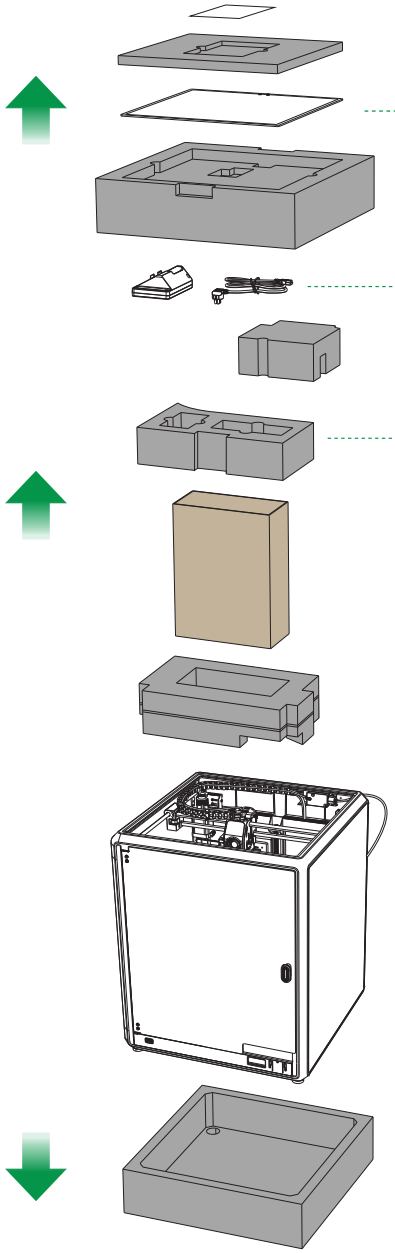

❶ 小心拿取顶盖（玻璃易碎）

❷ 拿取触摸屏、电源线

❸

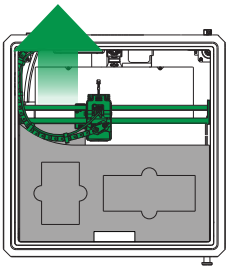

按照箭头所指方向将喷头移动至一侧，拿取图示灰色泡棉。

❹

❺

2. 产品安装

① 如图A所示把触摸屏与底座排线连接起来。然后按照图B将触摸屏背面的卡扣卡在底板卡槽里。（接插方向请按照图示方向操作，否则插反会导致屏幕接口损坏。）

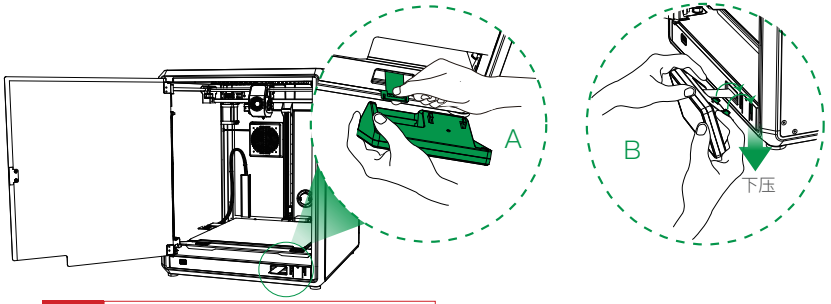

注意

- 触摸屏连接或断开连接线时，机器请勿通电。
- 底座排线轻拉，小心折断。

② A: 连接电源线并开机。B: 料管安装。

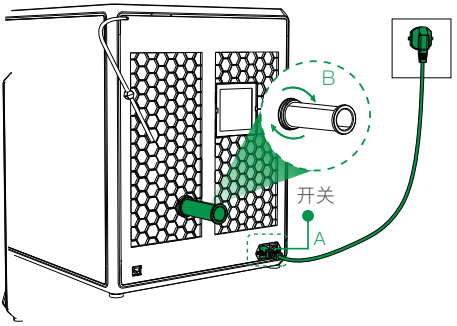

③ 耗材装载。（将耗材插入铁氟龙管最深处，直到无法移动。）

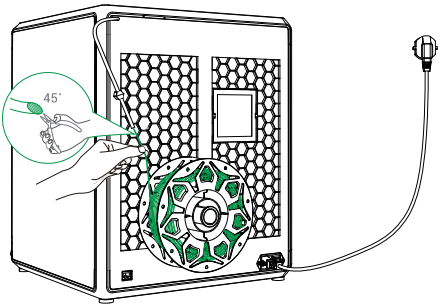

④ 顶盖安装。(将顶盖缓缓盖在机器顶部位置。)

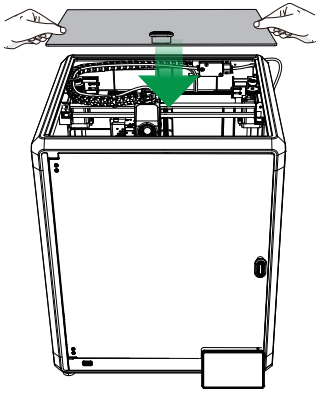

注意

1. 打印PLA及柔性耗材等低温熔点耗材时，如果室温超过30℃，请将透明顶盖取下。
2. 打印非PLA及非柔性耗材等高温熔点耗材时，请务必使用透明顶盖封闭保持成型室温度避免模型开裂。

2. 产品安装

⑤ 选择语言点击“下一步”，按照黄色箭头所指位置，将a、b、c三个螺丝拆下来。点击屏幕“下一步”。



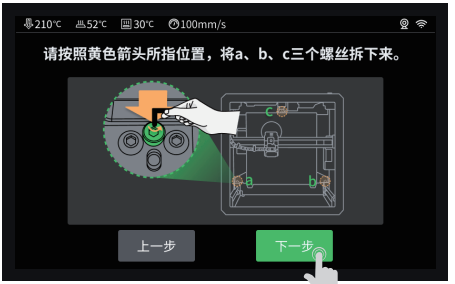

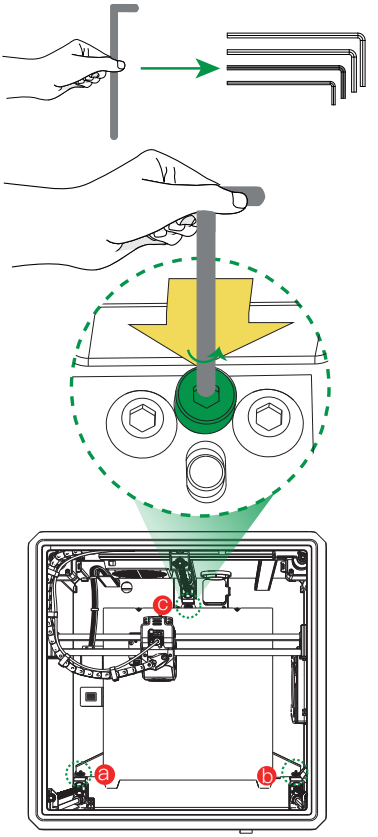

⑥ 保持图中绿色立方范围内无杂物后点击“下一步”。

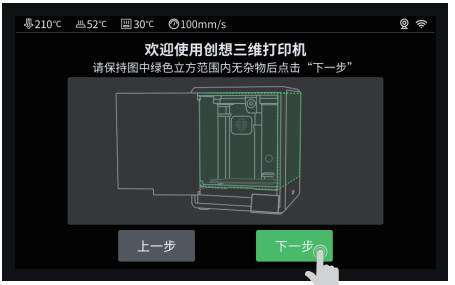

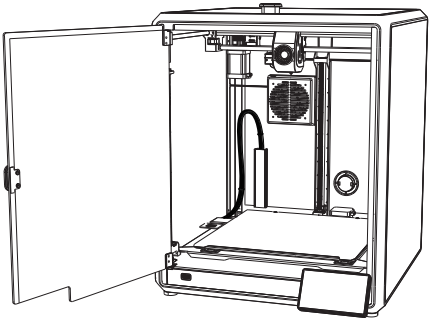

3. 设备参数

基本参数	
产品型号	K1 Max 2025
设备尺寸	435*462*526mm
成型尺寸	300*300*300mm
成型技术	FDM
额定电压	100–240V~，50/60Hz
额定功率	1000W
环境使用温度	10℃–30℃ / 50°F–86°F
挤出机类型	近端挤出
兼容材料	PLA/ABS/Carbon/PETG/PET/TPU95A
最高喷嘴温度	300℃
屏幕	4.3英寸触摸屏
打印方式	U盘打印/局域网打印/创想云打印
连接	WIFI/U盘/以太网
断电续打	支持
断料检测	支持
自动调平	支持
摄像头	支持
AI激光雷达	支持

※ Users should abide by the laws and regulations of the country and region where the equipment is located (place of use), abide by professional ethics, and pay attention to safety obligations. It is strictly forbidden to use our products or equipment for any illegal purpose.Our company is not responsible for the relevant legal responsibilities that the violator should bear.

※ Since each model is different, the actual product may be different from the picture. Please refer to the actual product. The final interpretation right belongs to Shenzhen Chuangxiang 3D Technology Co., Ltd.

3D Printing Evangelists

With the spirit of evangelists, we want to share the convenience of technology with everyone.

R 214-230089

SHENZHEN CREALITY 3D TECHNOLOGY CO.,LTD.
18th Floor, JinXiuHongDu Building, Meilong Road, Xinniu Community,
Minzhi Street, Longhua District, Shenzhen City, China.
Official Website: www.creality.com
Tel: +86 755-8523 4565
E-mail: cs@creality.com